Montaj Talimatı

Etac Clean banyo ve tuvalet sandalyesi

Yükseltme parçaları

Ürün no.: 8020 9511 / 9512



Oturma yüksekliğini 5 cm artıran ara parçalar (Clean 55 → 60 cm). 4'lü paket; Clean 24" ile uyumlu değildir.

Bu montaj talimatı resimlidir: adımları sırasıyla resimlerden izleyin.
• "x1", "x2" işaretleri o adımda kullanılan parça adedini; "T25", "10 mm" gibi işaretler kullanılacak aleti gösterir.
• "Klik" sesi parçanın yerine oturduğunu gösterir.
• Talimatta Swift Mobil-2 ve Alto modelleri için ayrı resimler de vardır; Clean için "Clean" başlıklı resimleri izleyin.
Yardım için: 444 00 80 · WhatsApp 0530 118 49 50

Orijinal doküman: Etac, montaj talimatı 78645
Türkçe kapak ve etiketler: TEKSAN İnovatif Medikal · alisveris.engelliler.biz

REF 80209511
80209512

Yükseltme parçaları

78645.3 2022-08-26

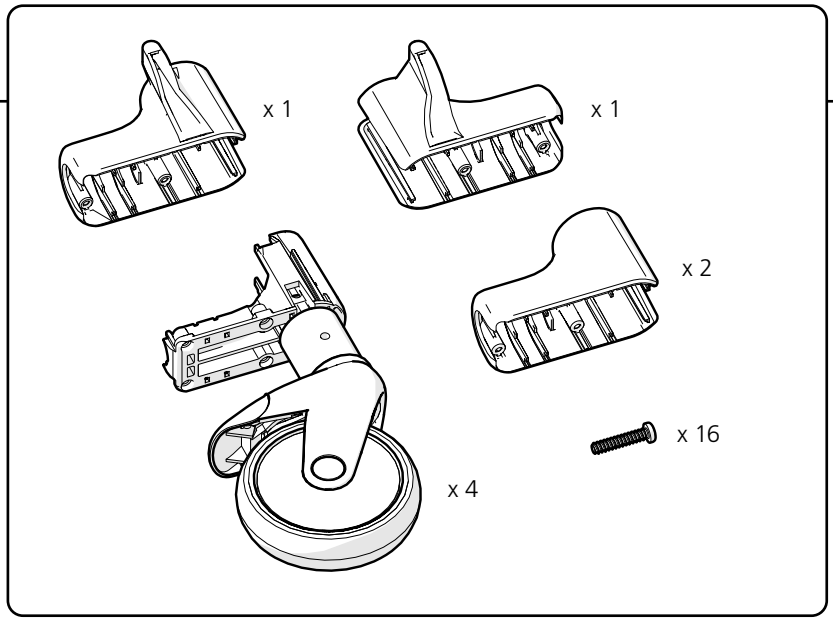

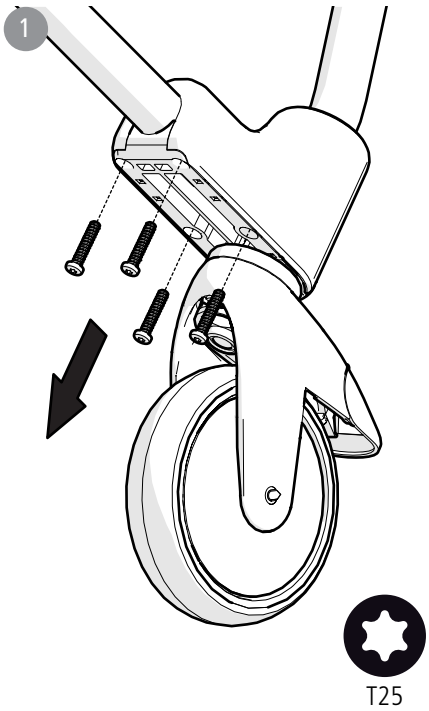

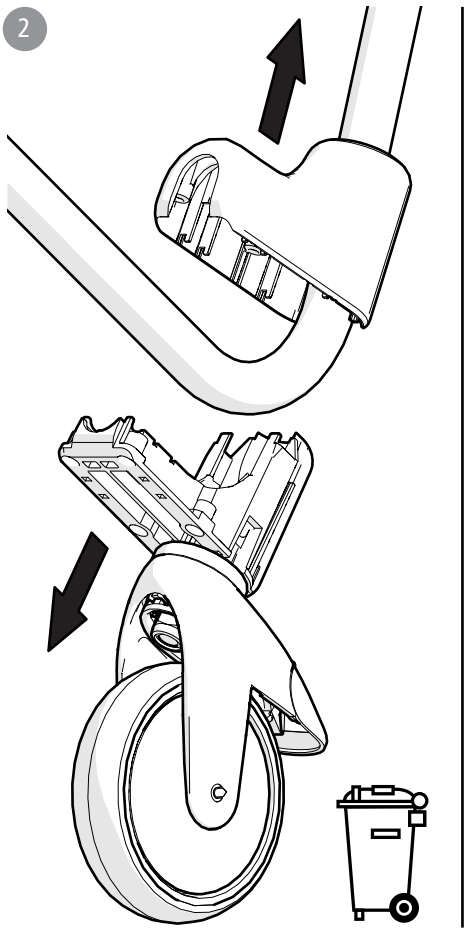

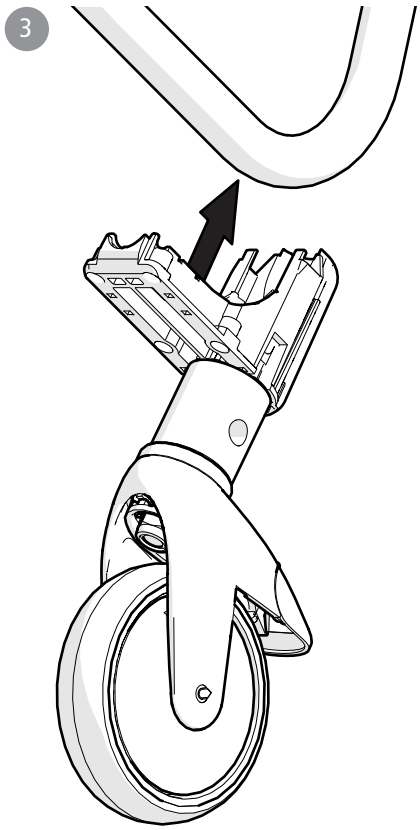

Etac Supply Center AB
Långgatan 12
SE-334 33 Anderstorp
www.etac.com

CE MD VIDEO

4

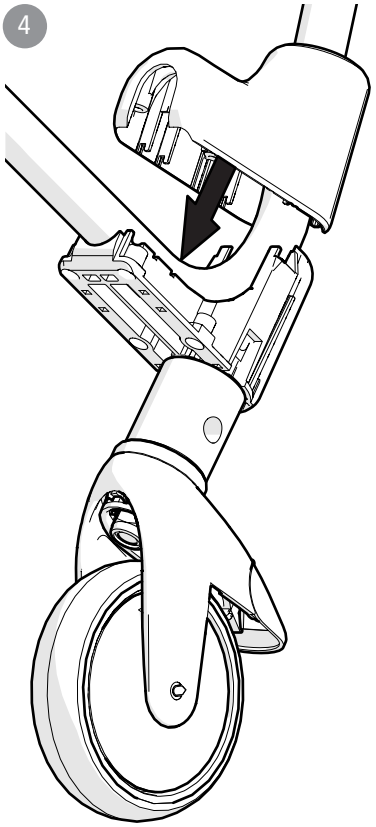

5

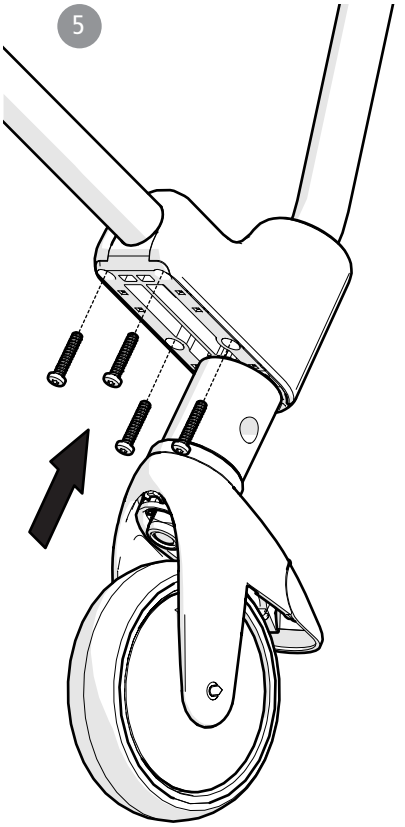



T25

6

