Kullanım Kılavuzu

Crocodile

R82® by Etac

M1220 - 2025-09-11 - Rev. 19.0

Size 1 AT & 2 AT



Size 3 AT



Size 0, 1 & 2



Size 3



İçindekiler

		6
		7-11
		12
mm (inch) kg (lb)	Size 1 AT, 2 AT & 3 AT	13-15
	Size 0, 1, 2 & 3	16-18
	Size 1 AT, 2 AT & 3 AT	19
	Size 0, 1, 2 & 3	20
		21-22

İçindekiler

	Size 3 AT / size 3	23-24
	Size 1 AT & 2 AT / size 0, 1 & 2	25-26
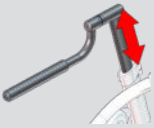		27
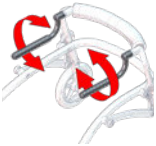		28-29
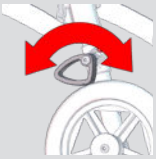		30
		31
		32
		33

İçindekiler

		34-35
	Size 3 AT / size 3	36-37
	Size 1 AT & 2 AT / size 0, 1 & 2	38-39
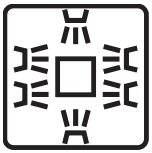		40
		41
		42-43
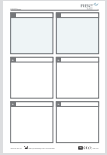		44-46

DİL

TÜRKÇE (çeviri) 48-51
ENGLISH (orijinal talimatlar): www.etac.com





TR: Uyarı: Bu sembol kullanım kılavuzunda aşağıdaki talimatlara karşılık gelen bir numarayla birlikte yer alır. Ürünün ya da kullanıcının veya bakım verenin güvenliğinin tehlikede olabileceği durumlara dikkat çeker.
01 = Sıkışma tehlikesi
02 = Devrilme tehlikesi
03 = Motorlu araçlarda taşıma
05 = Ezilme tehlikesi





TR: Talimatlara başvurun. Tüm ürün kullanım kılavuzlarının en güncel hâli web sitesinden “PDF dosyası” olarak indirilebilir. Kılavuzlar, görme engelli kişiler için örneğin Adobe Acrobat'ın “Sesli Oku” işleviyle dinlenebilir ve/veya büyük boyutta yazdırılabilir.



TR: Kullanım kılavuzuna başvurun



TR: Yanlış kullanım



TR: Kullanıma hazır



TR: Doğru kaldırma noktası





TR: Kontrol



TR: Düğmeye/yaya basın



TR: Klik sesini dinleyin



TR: Parçaları/ürünü ambalajından çıkarın



TR: Yıkama makinesi



TR: Elle temizlik: En iyi işlev için temiz tutun



Size 1 AT & 2 AT



Size 3 AT

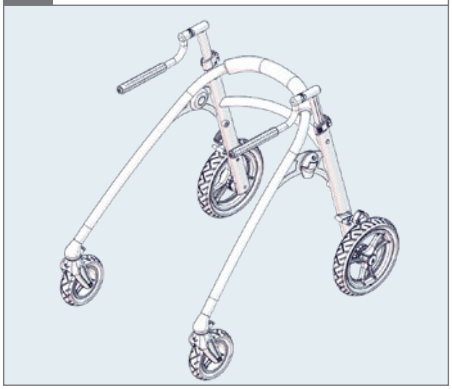

Size 0, 1 & 2

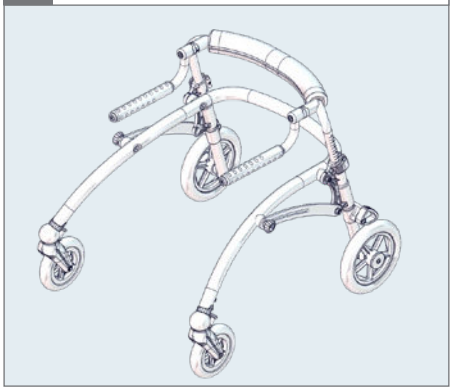

Size 3

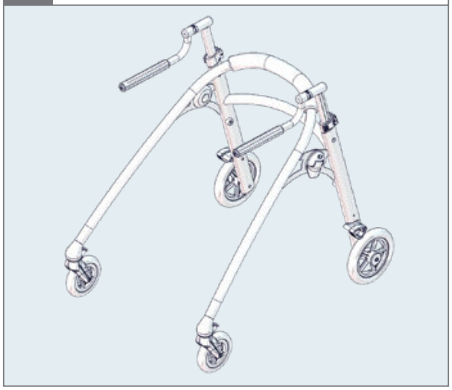

Ölçü 1 AT, 2 AT ve 3 AT

		mm (inç), kg (lb)		
		Ölçü 1 AT	Ölçü 2 AT	Ölçü 3 AT
	Tutamaklar arası genişlik	190 - 350 mm (7½" - 13¾")	240 - 420 mm (9½" - 16½")	330 - 480 mm (13" - 19")
	Yerden tutamaklara yükseklik	460 - 750 mm (18"- 29½")	600 - 890 mm (23½"- 35")	780 - 1065 mm (30¾"- 42")
	Toplam genişlik	660 mm (26")	700 mm (27½")	720 mm (28¼")
	Uzunluk	780 mm (30¾")	900 mm (35")	930 mm (36½")
	Dönüş çapı	1600 mm (63")	1900 mm (75")	2000 mm (78¾")
	Azami kullanıcı boyu	1190 mm (46¾")	1540 mm (60¾")	1840 mm (72½")
	Cihaz ağırlığı	8 kg (17.6 lb)	8.4 kg (18.5 lb)	12.8 kg (28.2 lb)
	Azami kullanıcı ağırlığı	30 kg (66 lb)	45 kg (99 lb)	80 kg (176 lb)

Ölçü 1 AT, 2 AT ve 3 AT

		mm (inç), kg (lb)		
		Ölçü 1 AT 	Ölçü 2 AT 	Ölçü 3 AT 
	Statik denge, yokuş yukarı	7°	7°	7°
	Statik denge, yana	4.5°	4.5°	4.5°
	Katlı uzunluk	750 mm (29½”)	890 mm (35”)	1030 mm (40½”)
	Katlı genişlik	660 mm (26”)	700 mm (27½”)	720 mm (28¼”)
	Katlı yükseklik	345 mm (13½”)	310 mm (12¼”)	330 mm (13”)

Ölçü 1 AT, 2 AT ve 3 AT

		mm (inç), kg (lb)		
		Ölçü 1 AT 	Ölçü 2 AT 	Ölçü 3 AT 
	Azami toplam yük	40 kg (88.1 lb)	55.4 kg (122.1 lb)	94.8 kg (209 lb)
	Küçük teker (genişlik / çap)	W=50 mm / D=190 mm (W=2”/ D= 7½”)	W=50 mm / D=190 mm (W=2”/ D= 7½”)	W=50 mm / D=190 mm (W=2”/ D= 7½”)
	Büyük teker (genişlik / çap)	W=55 mm/ D=290 mm (W=2¼”/ D=11½”)	W=55 mm/ D=290 mm (W=2¼”/ D=11½”)	W=55 mm/ D=290 mm (W=2¼”/ D=11½”)
	Tutamak genişliği (çap)	32 mm (1¼”)	32 mm (1¼”)	32 mm (1¼”)
	Tutamak uzunluğu	190 mm (7½”)	190 mm (7½”)	250 mm (9¾”)
	Fren kolu mesafesi	74 mm (3”)	74 mm (3”)	74 mm (3”)
	Statik denge, yokuş aşağı	15°	15°	15°

Ölçü 0, 1, 2 ve 3

		mm (inç), kg (lb)			
		Ölçü 0	Ölçü 1	Ölçü 2	Ölçü 3
	Tutamaklar arası genişlik	100 - 250 mm (4” - 9¾”)	190 - 350 mm (7½” - 13¾”)	240 - 420 mm (9½” - 16½”)	330 - 480 mm (13” - 19”)
	Yerden tutamaklara yükseklik	300 - 610 mm (11¾” - 24”)	420 - 710 mm (16½” - 28”)	560 - 850 mm (22” - 33½”)	740 - 1025 mm (29¼” - 40¼”)
	Yerden tutamaklara yükseklik, başlangıç kiti ile	–	380 - 540 mm (15” - 21¼”)	–	–
	Toplam genişlik	580 mm (22¾”)	630 mm (24¾”)	690 mm (27¼”)	690 mm (27¼”)
	Uzunluk	640 mm (25¼”)	720 mm (28¼”)	840 mm (33”)	870 mm (34¼”)
	Uzunluk, başlangıç kiti ile	–	660 mm (26”)	–	–
	Dönüş çapı	1440 mm (56¾”)	1600 mm (63”)	1900 mm (75”)	2000 mm (78¾”)
	Azami kullanıcı boyu	1050 mm (41¼”)	1150 mm (45¼”)	1500 mm (59”)	1800 mm (70¾”)

Ölçü 0, 1, 2 ve 3

		mm (inç), kg (lb)			
		Ölçü 0	Ölçü 1	Ölçü 2	Ölçü 3
	Fren kolu mesafesi	74 mm (3”)	74 mm (3”)	74 mm (3”)	74 mm (3”)
	Statik denge, yokuş aşağı	15°	15°	15°	15°
	Statik denge, yokuş yukarı	7°	7°	7°	7°
	Statik denge, yana	4.5°	4.5°	4.5°	4.5°
	Katlı uzunluk	650 mm (25¾”)	720 mm (28½”)	860 mm (34”)	1000 mm (39½”)
	Katlı genişlik	580 mm (22¾”)	620 mm (24½”)	690 mm (27¼”)	690 mm (27¼”)
	Katlı yükseklik	300 mm (12”)	300 mm (11¾”)	270 mm (10¾”)	290 mm (11½”)

mm
(inch)
kg
(lb)

Ölçü 0, 1, 2 ve 3

		mm (inç), kg (lb)			
		Ölçü 0 	Ölçü 1 	Ölçü 2 	Ölçü 3 
	Cihaz ağırlığı	6.1 kg (13.4 lb)	6.4 kg (14.1 lb)	6.8 kg (15 lb)	11.3 kg (25 lb)
	Azami kullanıcı ağırlığı	30 kg (66 lb)	30 kg (66 lb)	45 kg (99 lb)	80 kg (176 lb)
	Azami toplam yük	38.1 kg (84 lb)	38.4 kg (84.7 lb)	53.8 kg (118.6 lb)	93.3 kg (205.7 lb)
	Küçük teker (genişlik / çap)	W=28 mm/ D=140 mm (W=1”/ D=5½”)	W=28 mm/ D=140 mm (W=1”/ D= 5½”)	W=28 mm/ D=140 mm (W=1”/ D= 5½”)	W=28 mm/ D=140 mm (W=1”/ D =5½”)
	Büyük teker (genişlik / çap)	W=30 mm/ D=200 mm (W=1¼”/ D=8”)	W=30 mm/ D=200 mm (W=1¼”/ D=8”)	W=30 mm/ D=200 mm (W=1¼”/ D=8”)	W=30 mm/ D=200 mm (W=1¼”/ D =8”)
	Tutamak genişliği (çap)	25 mm (1”)	32 mm (1¼”)	32 mm (1¼”)	32 mm (1¼”)
	Tutamak uzunluğu	190 mm (7½”)	190 mm (7½”)	190 mm (7½”)	250 mm (9¾”)

Size 1 AT, 2 AT & 3 AT



Size 1 AT

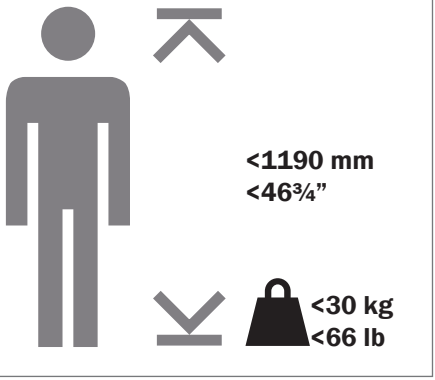

Size 2 AT

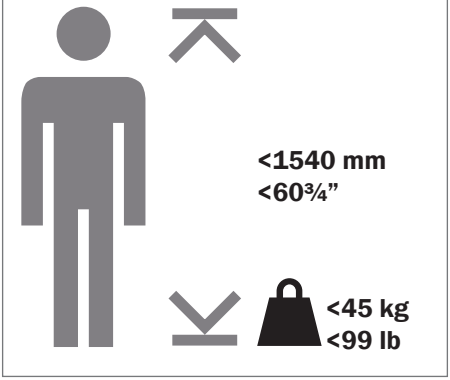

Size 3 AT

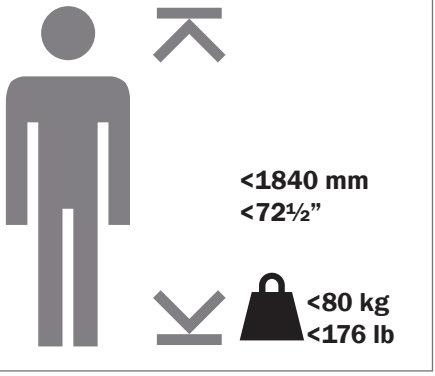

Size 0, 1, 2 & 3

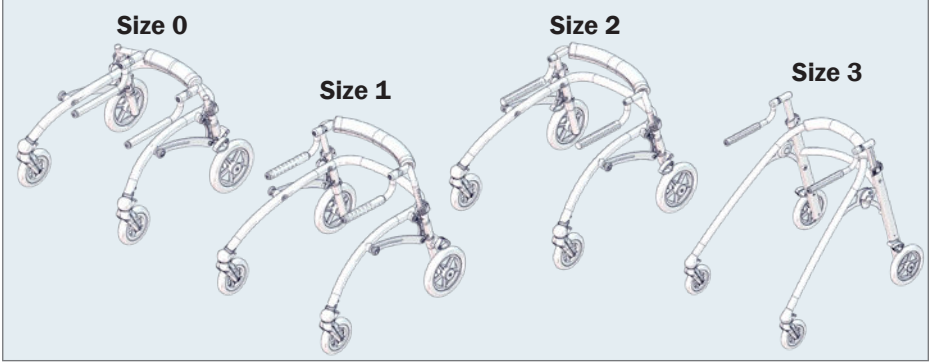

Size 0

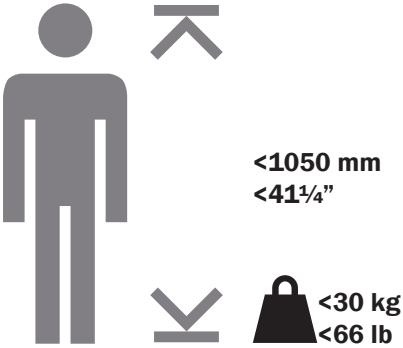

Size 1

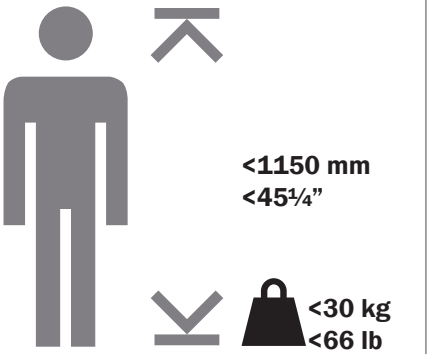

Size 2



Size 3

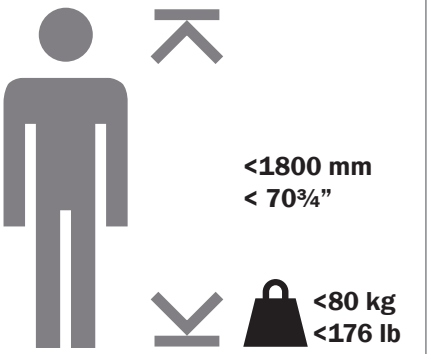

Size 3 AT 05

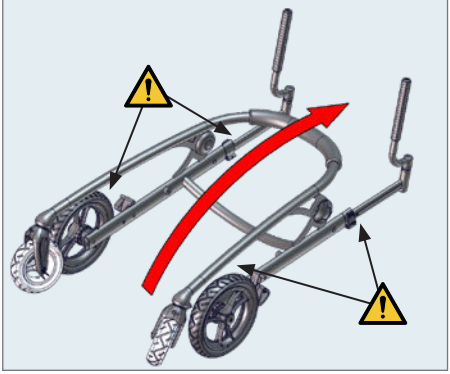

Size 3 05

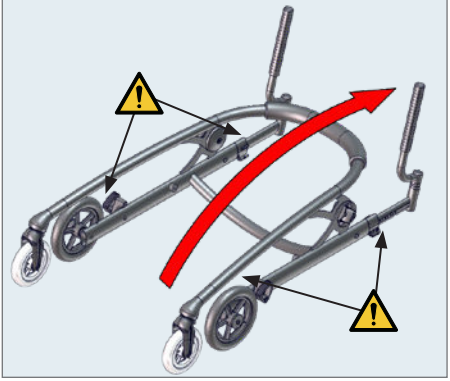

Size 1 AT & 2 AT 05

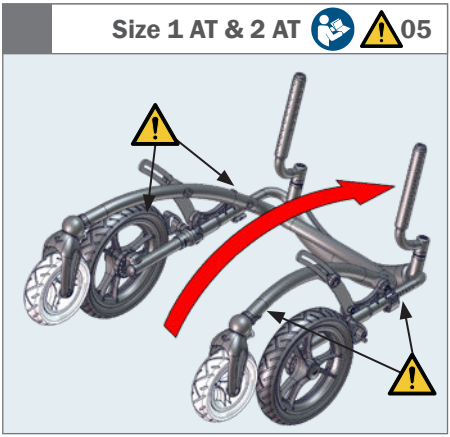

Size 0, 1 & 2 05



Size 3 AT / size 3 05

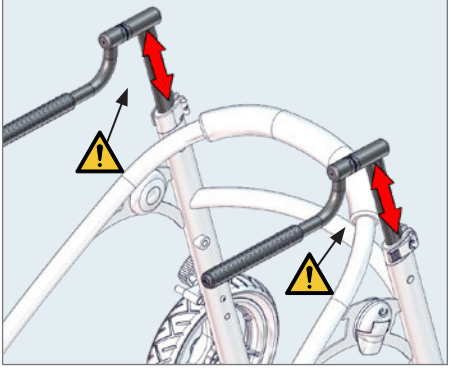

Size 1 AT & 2 AT / size 0, 1 & 2 05

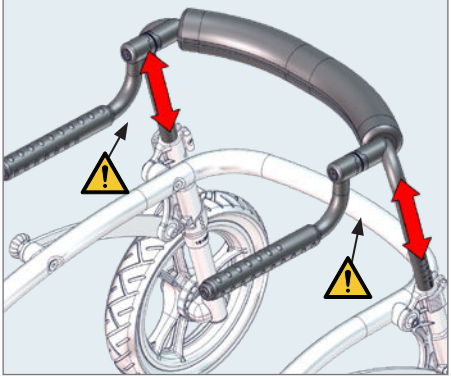

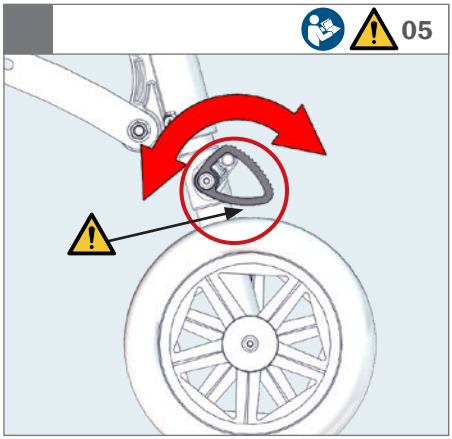
05

Size 3 AT 05

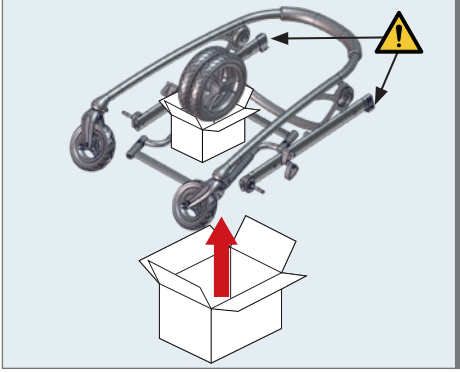

Size 3 05

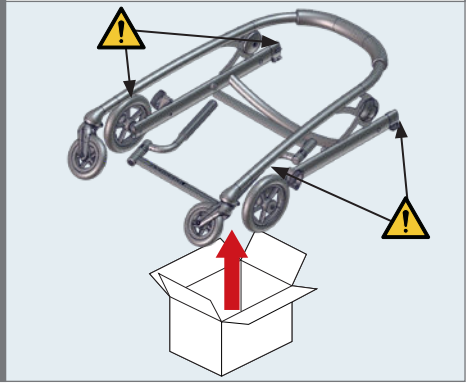

1.

Size 3 AT



Size 3



2.

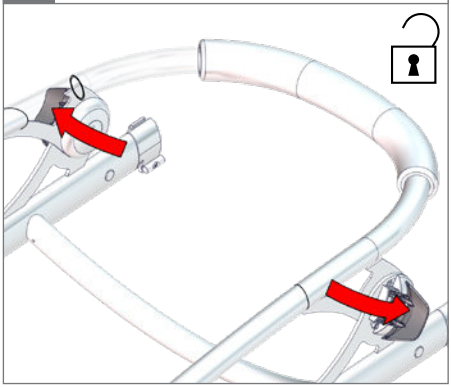

3. Size 3 AT



Size 3



4.

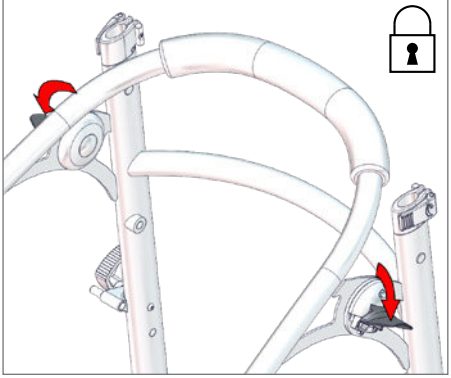

5. Size 3 AT

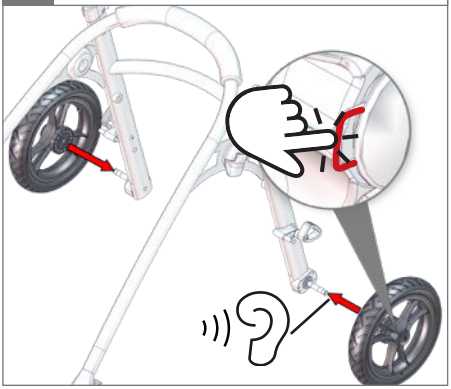

6. 05

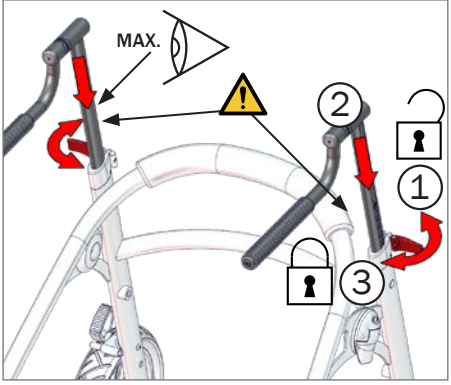

Size 1 AT & 2 AT 05

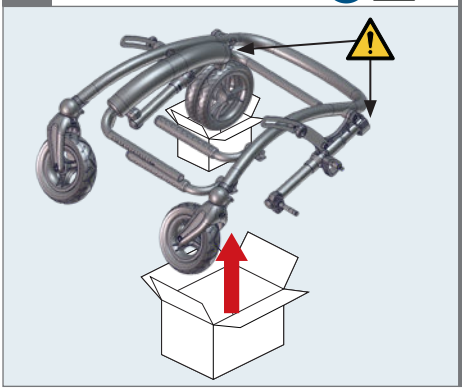

Size 0, 1 & 2 05

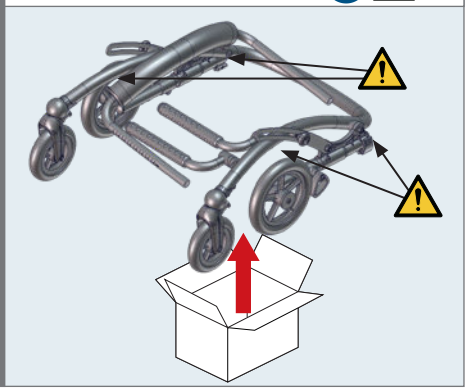

1. Size 1 AT & 2 AT



Size 0, 1 & 2



2.

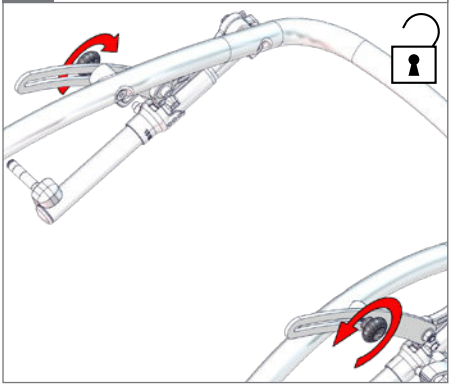

3.

Size 1 AT & 2 AT



Size 0, 1 & 2



4.

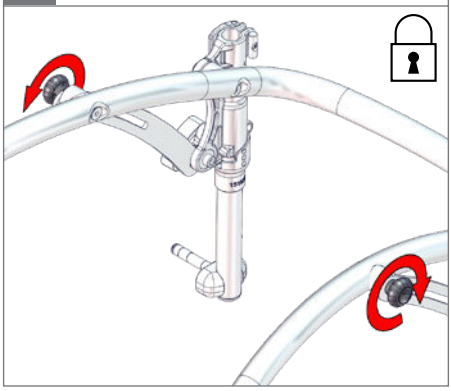

5.

Size 1 AT & 2 AT

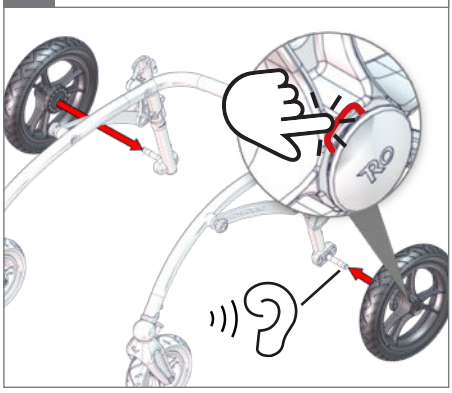

6.

⬡ 6 mm

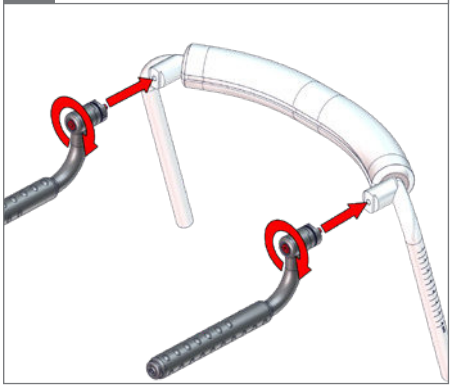

7.

05

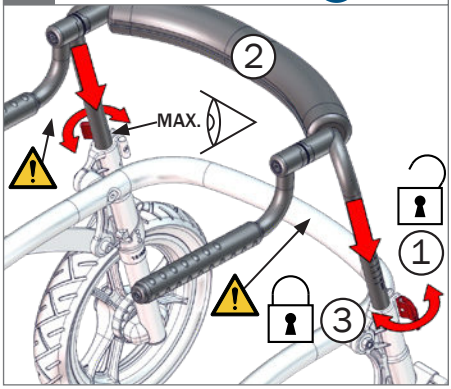



Size 3 AT / size 3 05

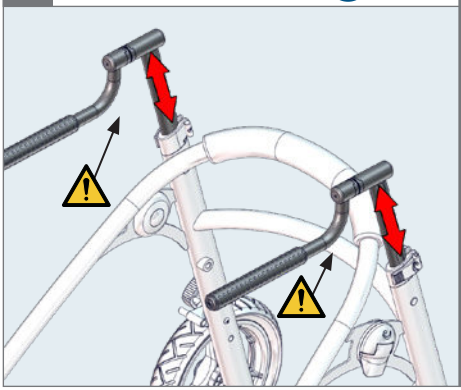

Size 1 AT & 2 AT / size 0, 1 & 2 05

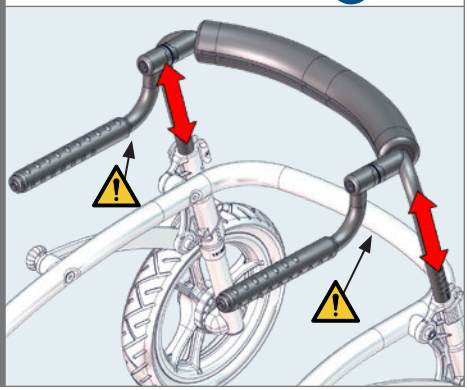

1. Size 3 AT / size 3

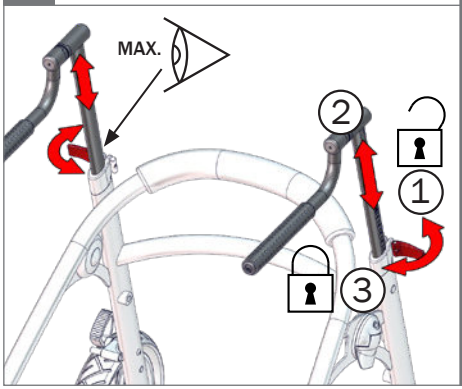

Size 1 AT & 2 AT / size 0, 1 & 2

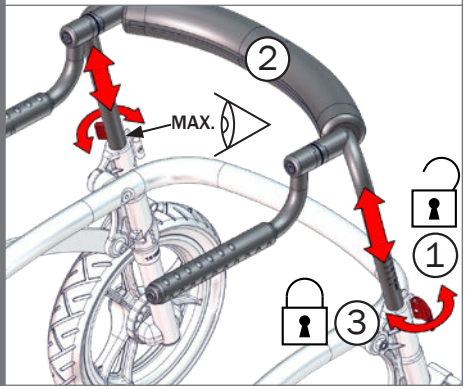



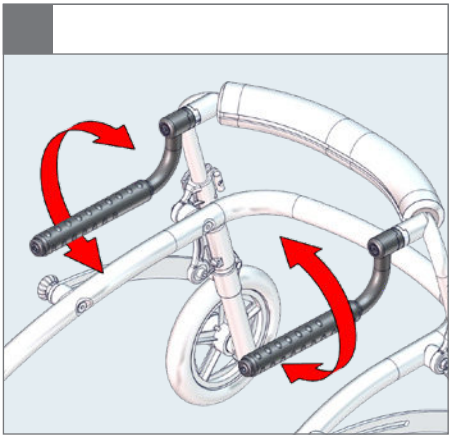

1. Size 3 AT & size 3 ⎔ 6 mm

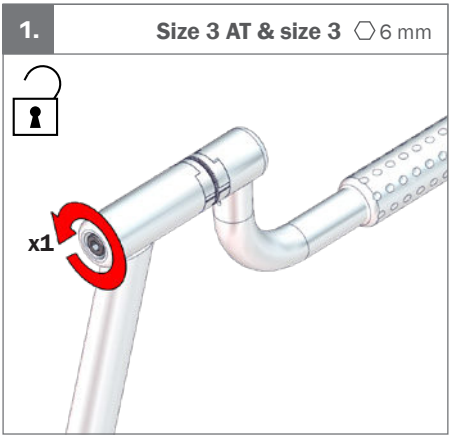

1. Size 1 AT & 2 AT / size 0, 1 & 2 ⎔ 6 mm

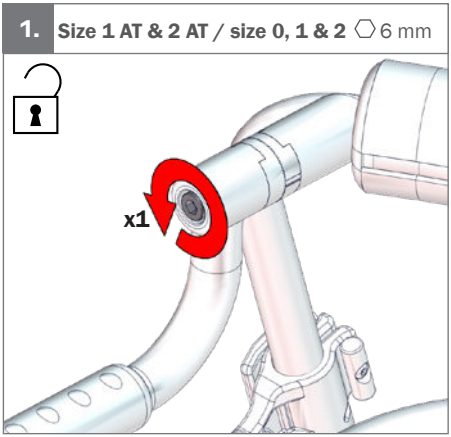

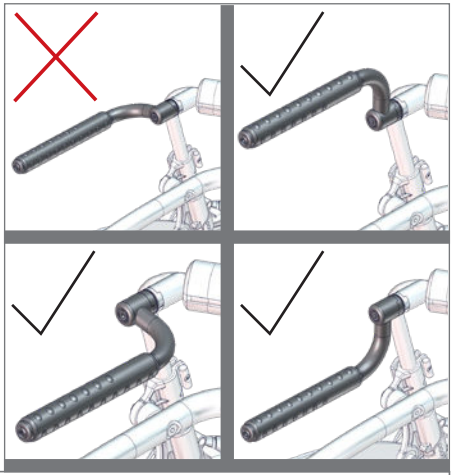

2. Size 1 AT, 2 AT & 3 AT

Size 1 AT: MAX. 750 mm
Size 2 AT: MAX. 890 mm
Size 3 AT: MAX. 1065 mm

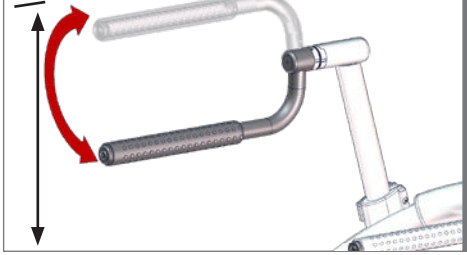

Size 0, 1, 2 & 3

Size 0: MAX. 610 mm
Size 1: MAX. 710 mm
Size 2: MAX. 850 mm
Size 3: MAX. 1025 mm

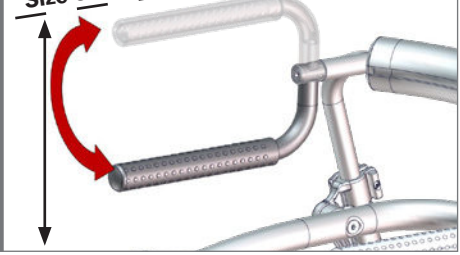



3. **Size 3 AT & size 3** ⬡ 6 mm



Size 1 AT & 2 AT / size 0, 1 & 2 ⬡ 6 mm

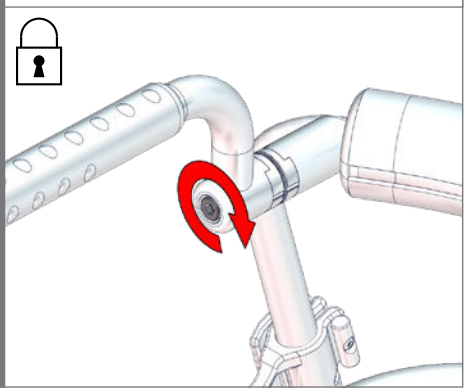



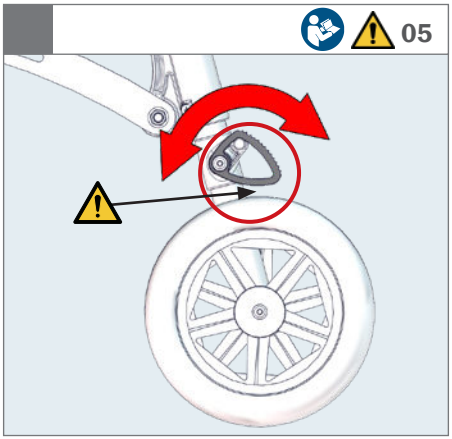
05

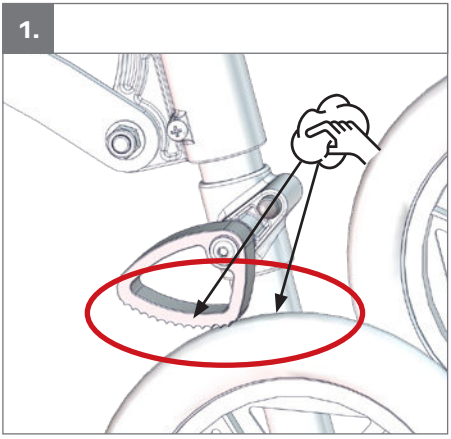
1.

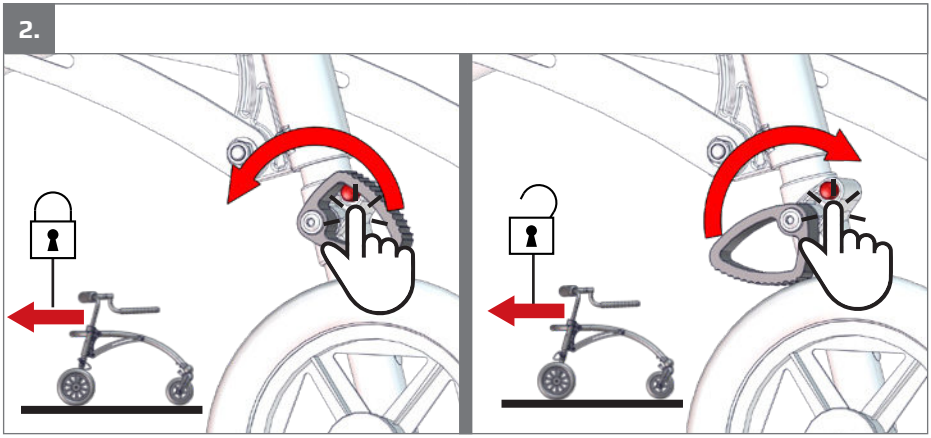
2.



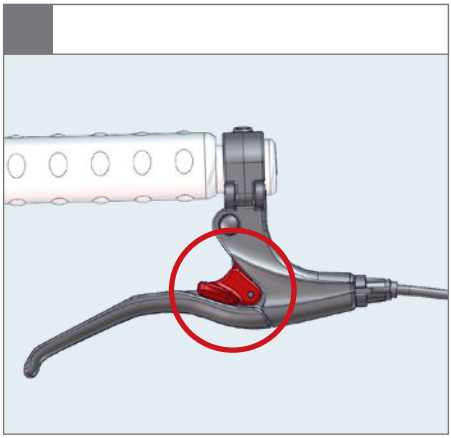

1.

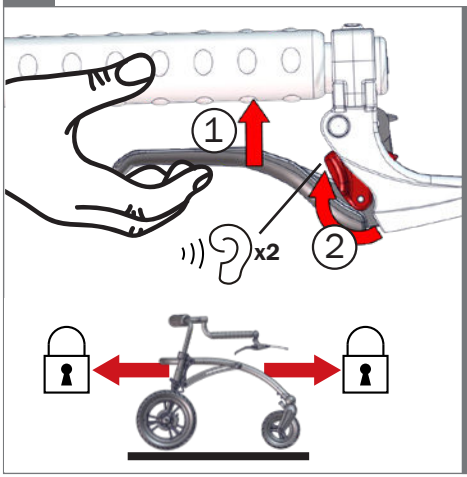

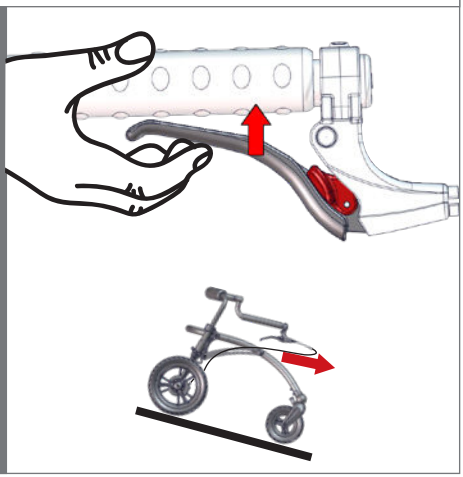



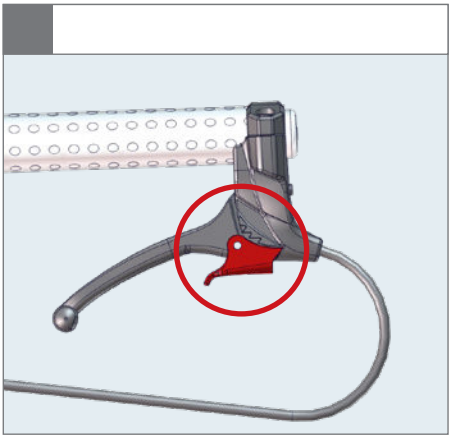

1.

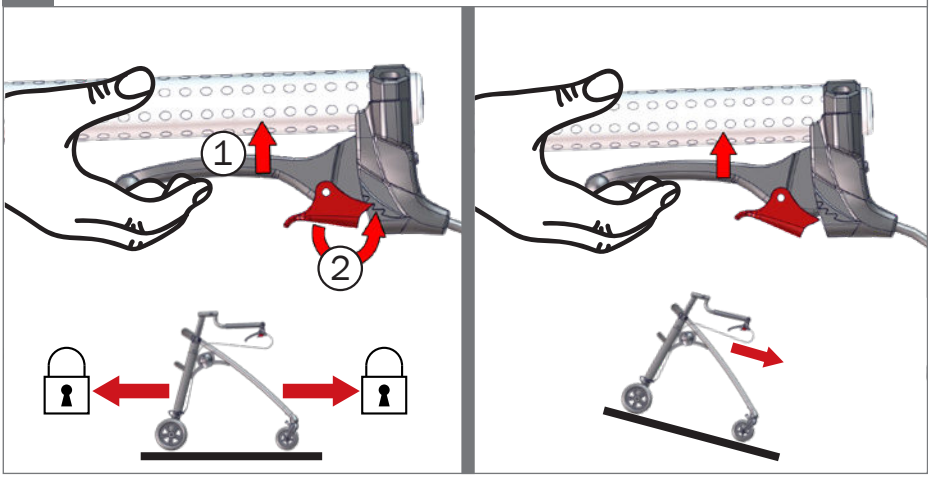



Size 0, 1, 2 & 3

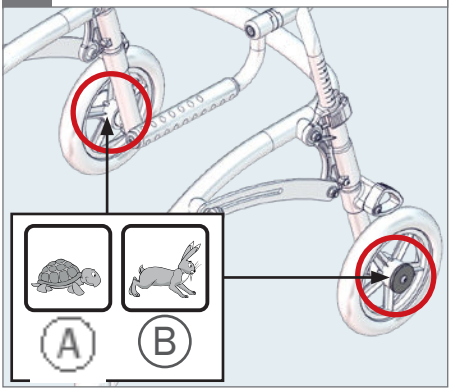

1.

PZ 2

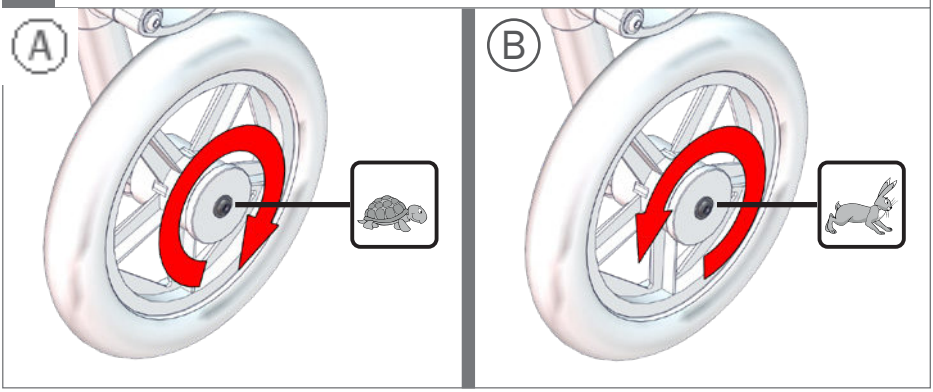

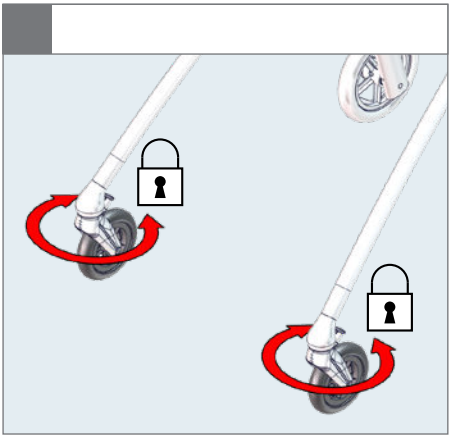

1.

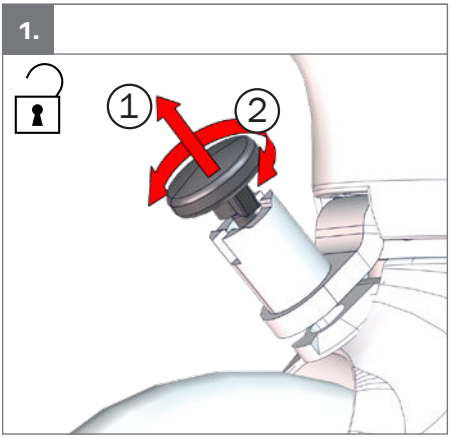

2.

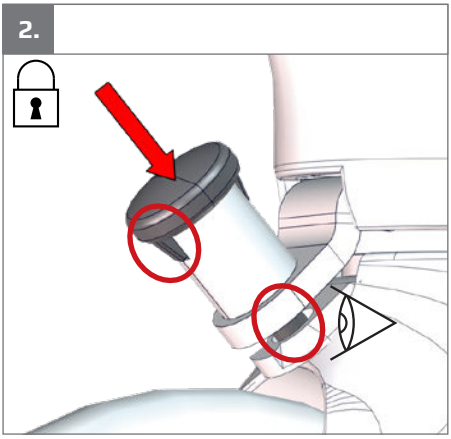

3.

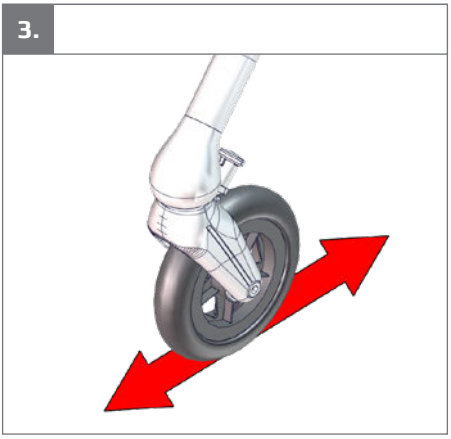

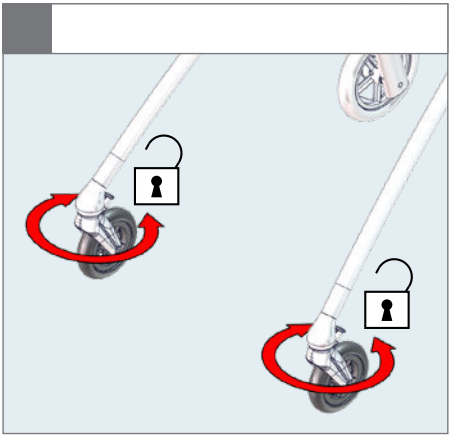

1.

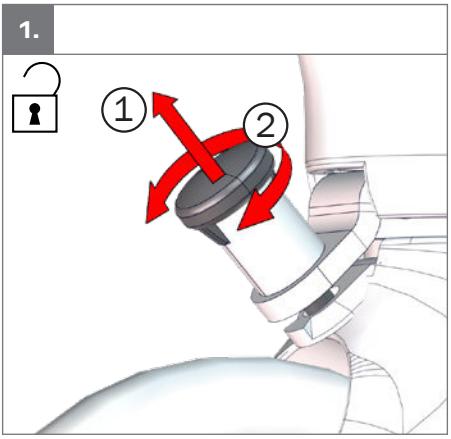



2.

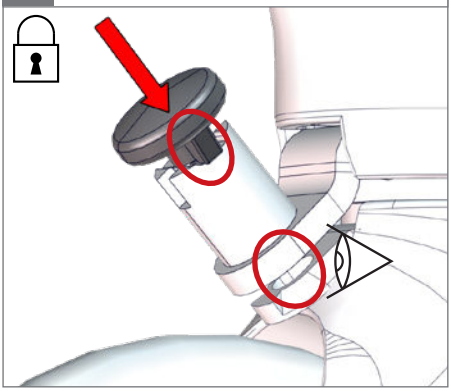

3.





Size 3 AT 05

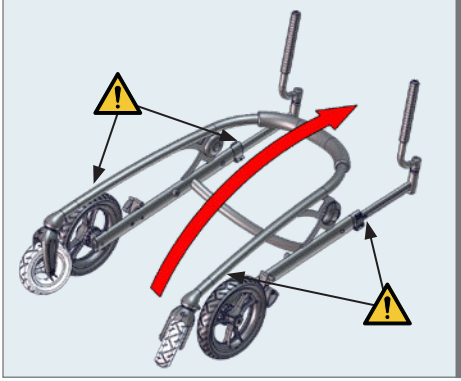

Size 3 05

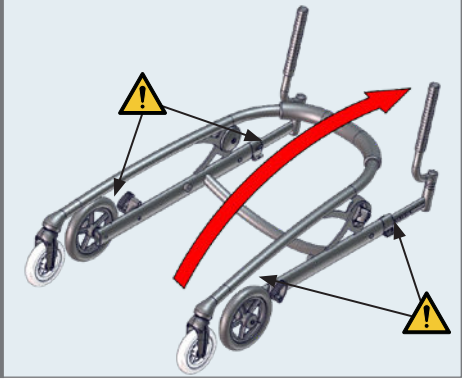

1. 05

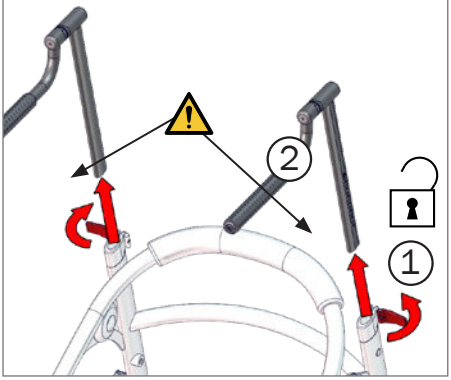

2.

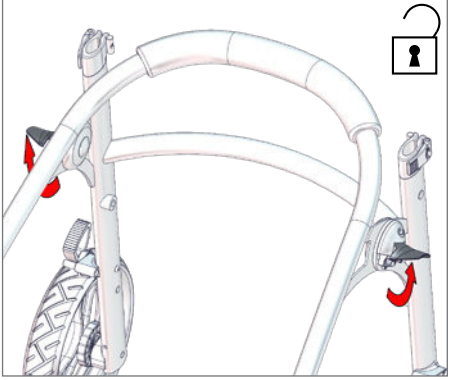

3. Size 3 AT



Size 3





4. Size 3 AT 05

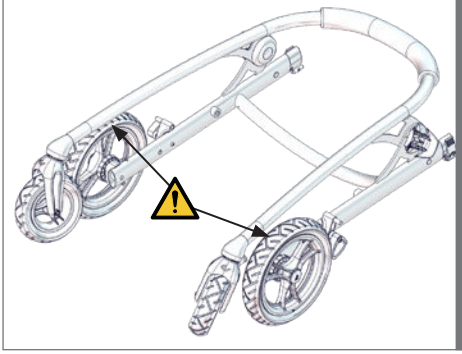

Size 3 05

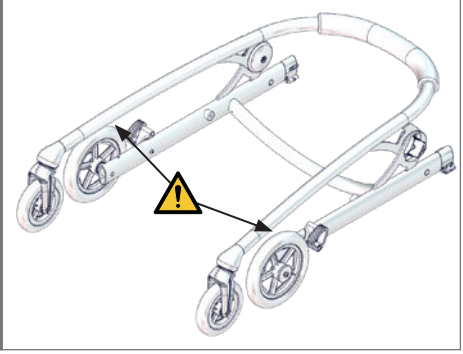

5. Size 3 AT 05

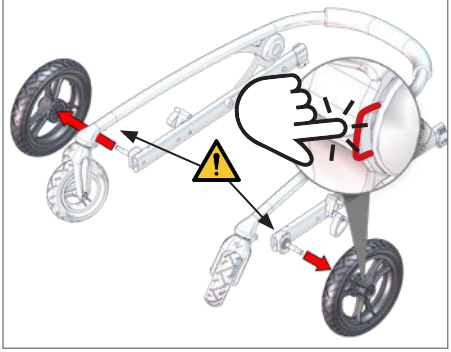

6.

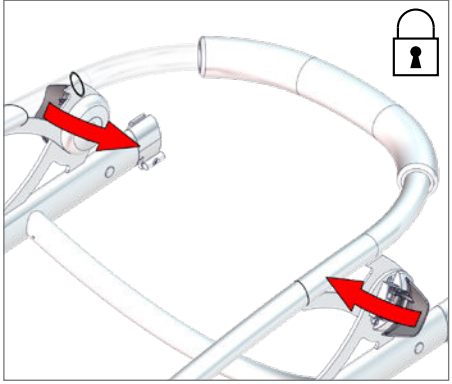



Size 1 AT & 2 AT 05

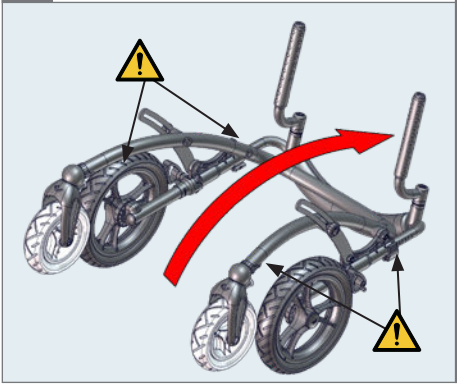

Size 0, 1 & 2 05

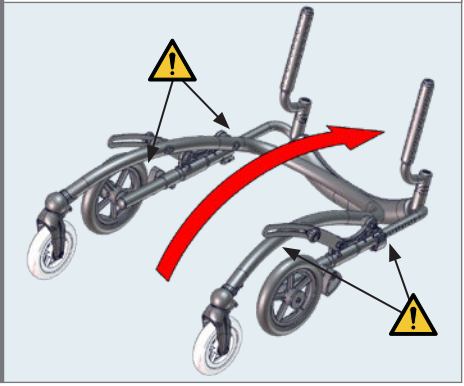

1. 05

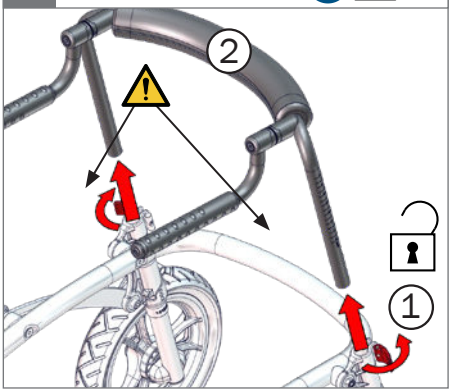

2.

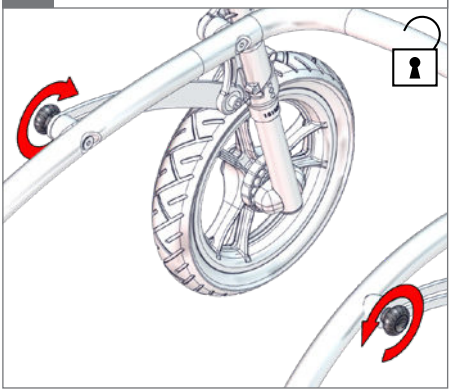

3. Size 1 AT & 2 AT

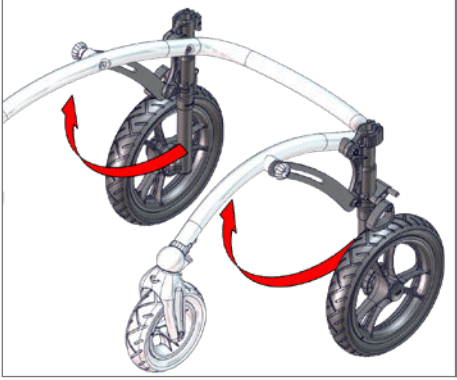

Size 0, 1 & 2





4. Size 1 AT & 2 AT 05

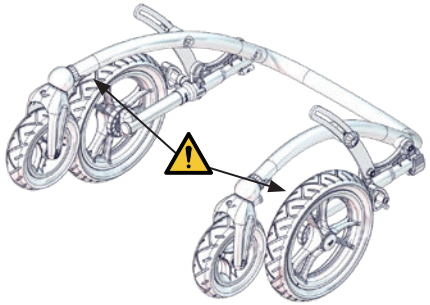

Size 0, 1 & 2 05

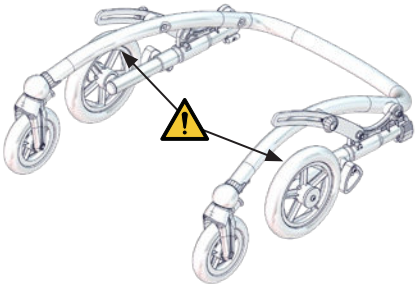

5.

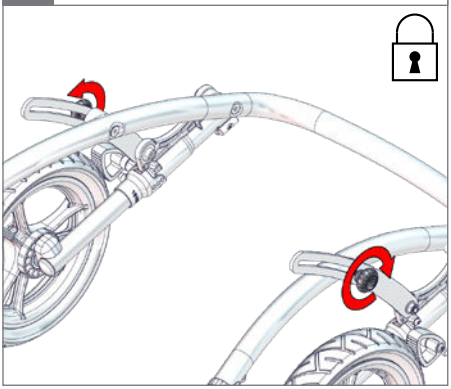

1.

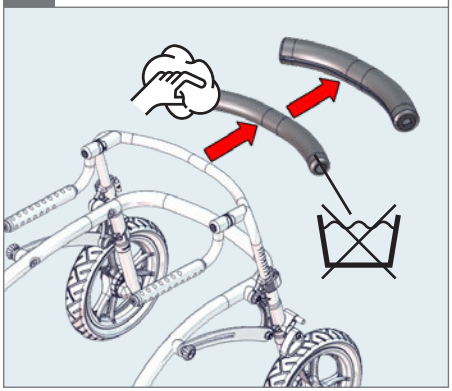

2. **Size 1 AT & 2 AT**

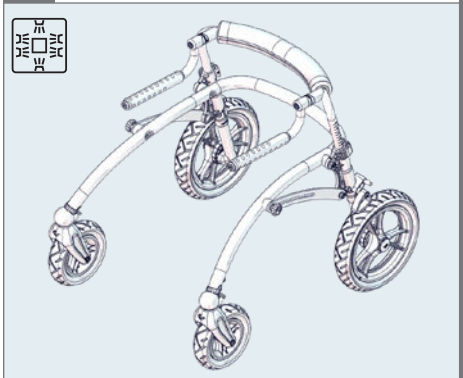

Size 3 AT

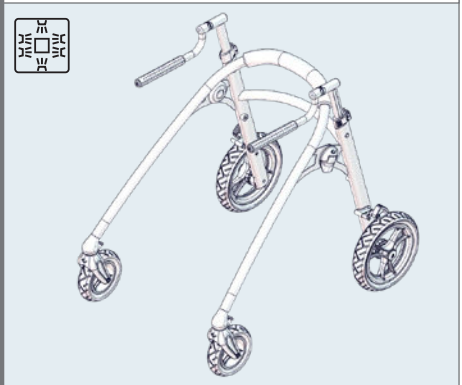

Size 0, 1 & 2

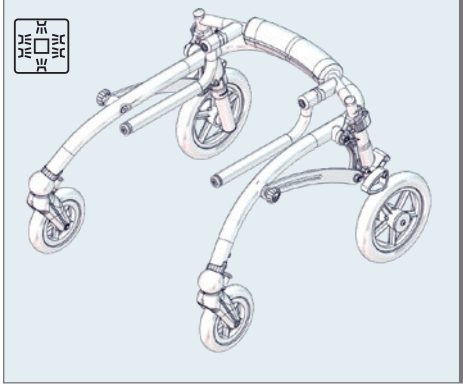

Size 3

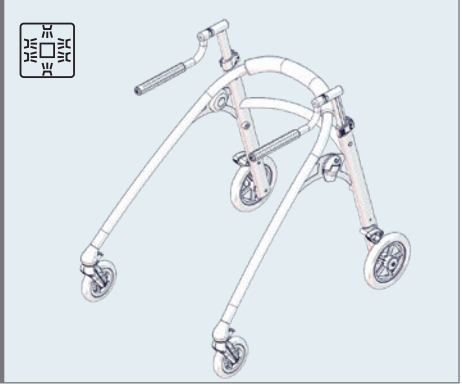

Size 1 AT & 2 AT

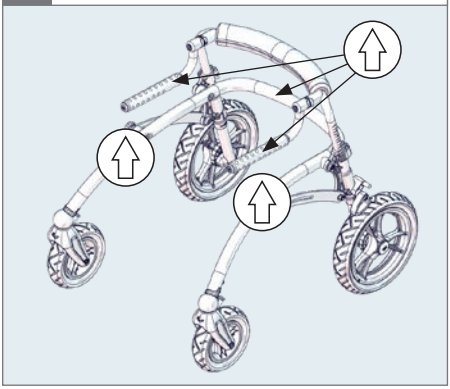

Size 3 AT

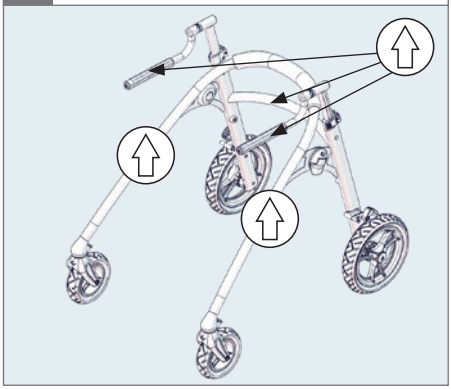

Size 0, 1 & 2

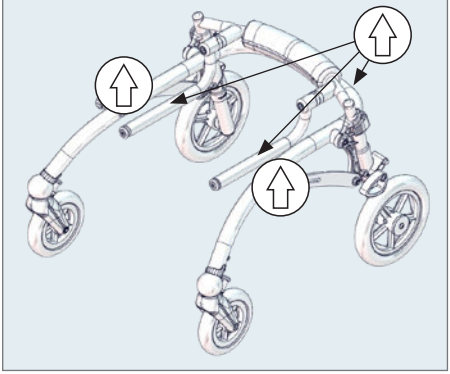

Size 3

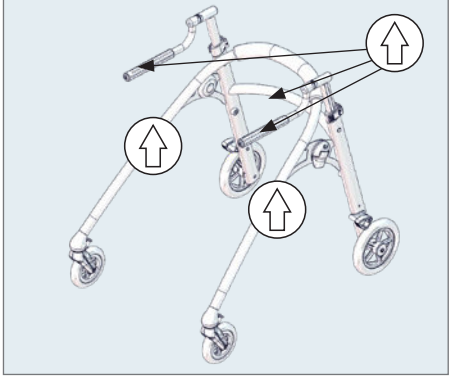

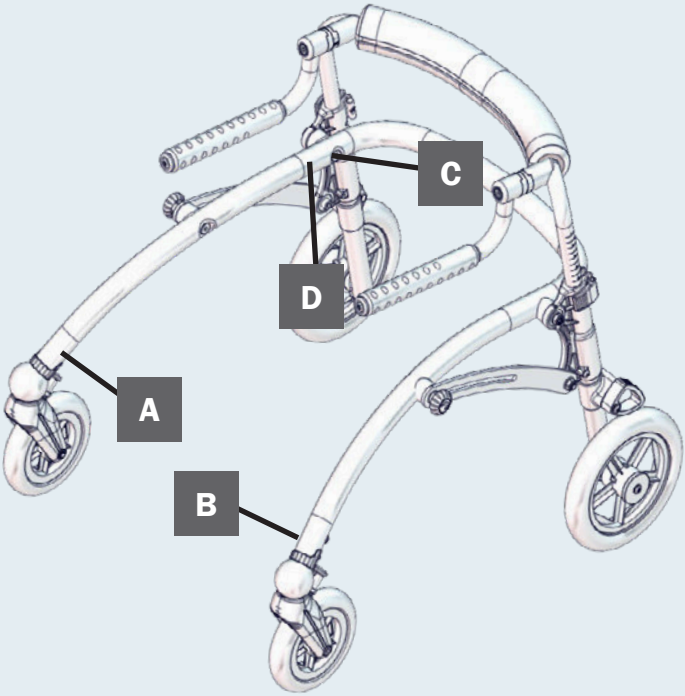

A

R82 by Etac
MD
R82 A/S, Parallelvej 3
DK-8751 Gedved
etac.com
Made in xxxxxxx
YYYY-MM-DD

B

Posting group
Product name, size x
DMR ver.: xxxx
SN xxxxxxxxxxx
REF xxxxxxxxxxxxxxxxx
Max. user mass: xxx kg
Max. rated load: xxx kg
Mass device: xxx kg
(XX)XXXXXXXXXXXXXX(XX)XXXXXX(XX)XXXXXX

C

D

XXX mm
XXX mm
Ø 140 mm
Ø 200 mm

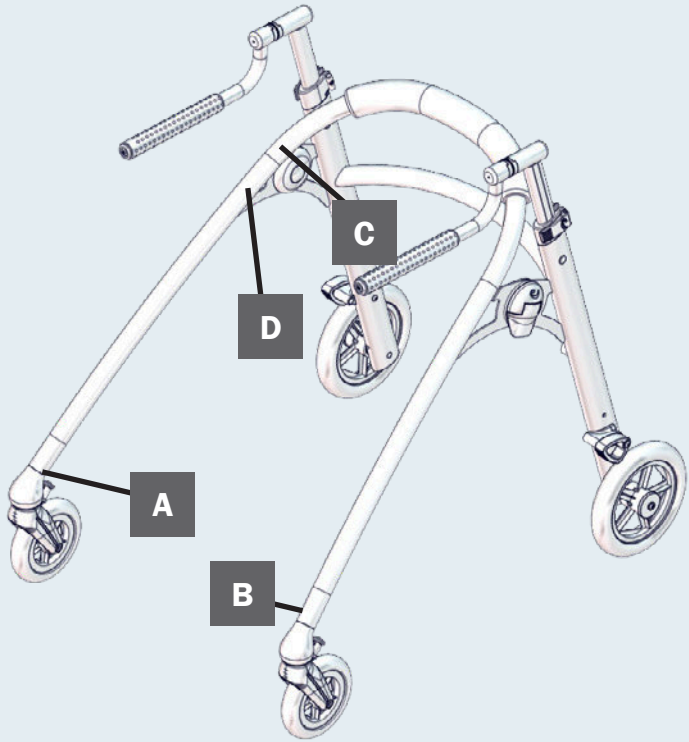
C
D
A
B

A

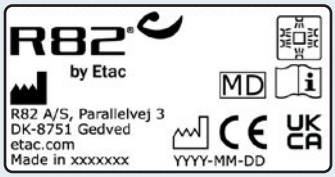
R82
by Etac
MD
R82 A/S, Parallelvej 3
DK-8751 Gedved
etac.com
Made in xxxxxxx
YYYY-MM-DD
UK CA

B

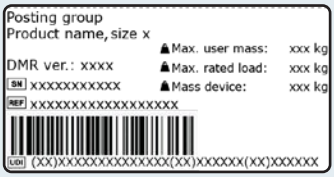
Posting group
Product name, size x
DMR ver.: xxxx
SN xxxxxxxxxxx
REF xxxxxxxxxxxxxxxxx
Max. user mass: xxx kg
Max. rated load: xxx kg
Mass device: xxx kg
(XX)XXXXXXXXXXXXX(XX)XXXXXX(XX)XXXXXX

C



D


XXX mm
XXX mm
Ø 140 mm
Ø 200 mm

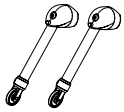	9996097211
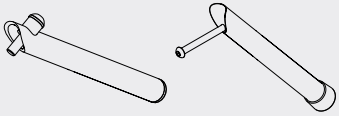	9996097229 Size 0-2 & size 3
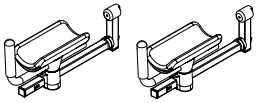	9996097218 Size 3
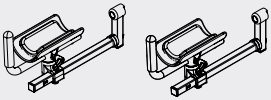	9996097201 Size 0, 1 & 2
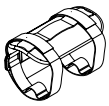	9996097199
	9996097208
	9996097202
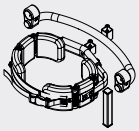	9996098253
	9996097205

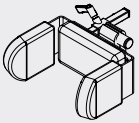	9996097212
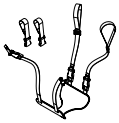	9996098282
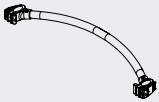	9996097204
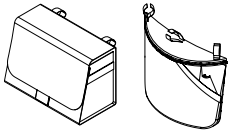	9996097206
	9996097210 Size 1 & 2
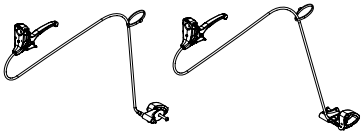	9996097209 Size 3
	9996098241
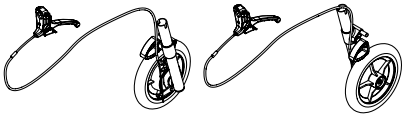	9996098240
	9996098244 Size 3 AT



9996098244
Size 1 AT & 2 AT

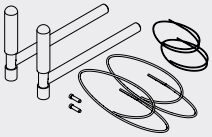

9996098190

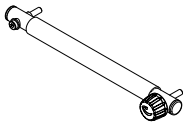

9996098123

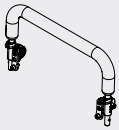

9996098246

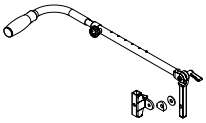

9996098117

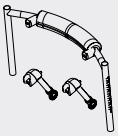

9996097217

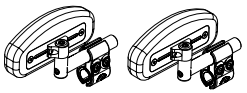

9996097203

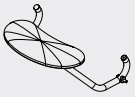

9996097200

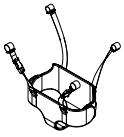

9996097207





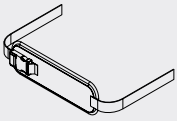

9996098251

Genel

Özel ihtiyaçları olan çocuklar ve gençler için teknik yardımcı ürünler ve cihazlar sunan, dünya çapında bir tedarikçi olan R82'nin yeni bir ürününü tercih ettiğiniz için teşekkür ederiz. Bu ürünün sunduğu seçeneklerden tam olarak yararlanmak için lütfen kullanmadan önce bu kullanım kılavuzunu okuyun ve ileride başvurmak üzere saklayın.

Kullanım amacı

Ürün; engelli çocuklar ve yetişkinler için tasarlanmış, yürümeye yardımcı bir cihazdır.

Endikasyonlar

Cihaz, bağımsız yürüme becerisinde kısıtlılık yaşayan engelli çocuklar ve yetişkinler tarafından kullanılabilir. Cihazın hedef grubu işlevsel beceriye ve vücut ölçülerine göre belirlenir; belirli bir sağlık durumuna ya da yaşa göre belirlenmez.

Kullanıcı, cihazla yürüyen kişidir. Bakım veren, cihazı kullanan/yöneten kişidir. Kullanıcıyı cihazda asla yalnız bırakmayın; bir bakım verenin sürekli gözetimini sağlayın.

Kullanıcının gün içinde başka bir yardımcı cihazda ya da standart bir üründe oturduğu, ayakta durduğu veya uzandığı zamanlarda cihazın kullanımına birkaç kez ara verilir.

Kontrendikasyonlar

Bilinen bir kontrendikasyon yoktur.

Önlemler

Aşağıdaki alanlarda kısıtlılığı olan kullanıcılar için cihazın yapılandırılmasına ve aksesuar kullanımına özellikle dikkat edilmelidir:

- Duyu işlevleri ve ağrı hissi: ürünün ve aksesuarlarının sağladığı desteğin oluşturduğu basıncı ek olarak kontrol etmeyi düşünün.
- Ayakta durma pozisyonunu koruyabilme: kemerli sırt ve yan destek ya da askılı oturak gibi aksesuarları kullanmayı düşünün.
- Baş pozisyonunu koruyabilme: başın pozisyonuna destek sağlayan bir yürüme yardımcısı kullanmayı düşünün.

Kullanım alanları

Ürün iç ve dış mekânda kullanım içindir.

Ürünle birlikte verilen aletler

- 2½ + 3 + 4 + 5 + 6 mm alyan anahtar

Uygunluk beyanı

Bu cihaz Tıbbi Cihaz Yönetmeliği'nin (2017/745) gerekliliklerine uygundur. Aşağıdaki durumlarda CE işareti kaldırılmalıdır:

- Cihaz yeniden yapılandırıldığında (değiştirildiğinde)
- Cihaz kullanım amacı ve uygunluk beyanı dışında kullanıldığında
- Orijinal R82 yedek parçaları ve bağlantı parçaları dışında parçalar kullanıldığında

Kombinasyonlar

Cihaz başka cihazlarla birlikte kullanıldığında bu kombinasyon, cihazların kullanım amacını değiştirmemeli ve cihazları geçerli gerekliliklere uygunluğu etkileyecek biçimde değiştirmemelidir. Cihazları birleştiren kişi/şirket, geçerli gerekliliklerin karşılandığından emin olmalıdır.

Geçerli gereklilik örnekleri:

- Malzeme güvenliği (biyouyumluluk, yanıcılık), mekanik güvenlik (denge, sıkışma tehlikeleri, bağlantılar), elektrik güvenliği.

Atma (bertaraf)

Kullanım ömrünü tamamlayan cihaz, parçaların geri dönüştürülebilmesi ya da uygun şekilde bertaraf edilebilmesi için malzeme türüne göre ayrılmalıdır. Gerekirse her malzemenin ayrıntılı açıklaması için yerel satıcınıza başvurun. Çevre dostu geri dönüşüm seçenekleri hakkında bilgi almak için yerel yönetiminize başvurun.

Aksesuarlar ve yedek parçalar

R82 cihazları, her kullanıcının bireysel ihtiyaçlarını karşılayan çok sayıda aksesuarla birlikte sunulabilir. Yedek parçalar talep üzerine sipariş edilebilir. Aksesuarları web sitemizde bulabilir ya da ayrıntılı bilgi için yerel satıcınıza başvurabilirsiniz.

R82 garantisi

www.etac.com/support

Satış öncesi bilgiler ve talimatlar

Satış öncesi bilgiler ve talimatlar www.etac.com adresinde, ürününüzün sayfasındaki dokümanlar bölümünde yer almaktadır.

Türkiye yetkili satıcısı

TEKSAN İnovatif Medikal · 444 00 80 · alisveris.engelliler.biz

Güvenlik

Ürünün üzerindeki işaretler, semboller ve talimatlar hiçbir zaman kapatılmamalı ya da sökülmemeli; ürünün kullanım ömrü boyunca yerinde ve okunaklı kalmalıdır. Okunamayan ya da hasar gören işaret, sembol ve talimatları hemen yenileyin veya onarın. Talimatlar için yerel satıcınıza başvurun.

Cihazla ilgili her türlü olumsuz olay, zaman kaybetmeden yerel satıcınıza ve ulusal yetkili makama bildirilmelidir. Yerel satıcı bilgiyi üreticiye iletir.

Bakım veren

- Kullanmadan önce “Kullanım Kılavuzu”nu dikkatle okuyun ve ileride başvurmak üzere saklayın. Ürünün yanlış kullanımı kullanıcının ciddi şekilde yaralanmasına neden olabilir.
- Bu ürün, yerinden çıkarıldığında boğulma tehlikesi oluşturabilecek küçük parçalar içerir.
- Ürünün ve aksesuarların ayarları yalnızca kullanım kılavuzunu okumuş kişiler tarafından yapılmalıdır.
- Kaldırma sırasında her zaman doğru kaldırma tekniklerini ve bu amaca yönelik yardımcıları kullanın.
- Kullanıcıyı bu üründe asla yalnız bırakmayın; bir bakım verenin sürekli gözetimini sağlayın.
- Onarım/parça değişimi yalnızca yeni ve orijinal R82 yedek parçaları ve bağlantı parçalarıyla, tedarikçinin belirttiği yönergelere ve servis aralıklarına uygun olarak yapılmalıdır.
- R82 ürününüzün güvenle kullanılmaya devam edilebileceğinden şüphe duyarsanız ya da herhangi bir parça arızalanırsa ürünü kullanmayı hemen bırakın ve en kısa sürede yerel satıcınıza başvurun.
- Hareketli parçaları ayarlarken vücut bölümlerinin sıkışmadığından ya da arada kalmadığından emin olun.
- Vücut bölümlerinin destek/aksesuar montaj açıklıklarında sıkışmadığından emin olun.
- Tutamak konumunu ayarlarken parmakların sıkışmadığından emin olun (25 mm'den fazla serbest boşluk bırakın).
- Ayar yapmadan önce MAX işaretlerine dikkat edin.

Ortam

- Kullanıcıyı ürüne yerleştirmeden önce ürünün yüzey sıcaklığına dikkat edin. Bu özellikle sıcaklığı hissedemeyen, duyarsız cilde sahip kullanıcılar için önemlidir. Yüzey sıcaklığı 41 °C'nin üzerindeyse kullanmadan önce ürünün soğumasını bekleyin.
- Bu ürünü engel bulunmayan düz bir zeminde kullanın. Kaygan zeminlerde manevra kabiliyetinin azaldığını unutmayın.
- Eğimli zeminlerde kullanırken ölçüler bölümündeki değerlere bakın.

Kullanıcı

- Kullanıcı azami yük sınırına yakınsa ve/veya sallanma gibi çok fazla istemsiz hareketi varsa, azami yükü daha yüksek bir üst ölçü ya da farklı bir R82 ürünü değerlendirilmelidir.
- Kullanıcının yürüme hızını aşma ya da keskin dönüşler yapma eğilimine dikkat edin; bu durum ürünün dengesini bozabilir.

Ürün

- Kullanmadan önce ürün ve aksesuarlardaki tüm pozisyon ayarlarını yapın; tüm topuz, vida ve tokaların sıkıca sabitlendiğinden emin olun. Tüm aletleri çocukların erişemeyeceği yerde tutun.
- Kullanıcıyı ürüne yerleştirmeden önce frenleri etkinleştirin.

- Kullanıcıyı ürüne yerleştirmeden önce ürünün dengesinin sağlandığından emin olun.
- Kullanmadan önce tekerleklerin tam işlevli ve sağlam olduğundan emin olun.
- Kullanmadan önce ürünü ve tüm aksesuarlarını kontrol edin, aşınmış parçaları değiştirin.
- Bu ürün motorlu bir araçta içinde kullanıcı varken kullanılamaz. Kullanıcı bir araç koltuğuna yerleştirilmeli, ürün ise bagaj bölmesinde taşınmalıdır.
- Ürün bir lift ile araca alınırken ya da araçtan indirilirken kullanıcı ürünün içinde bulunmamalıdır.
- Boş cihaz kara ve hava yolu taşımacılığına uygundur.
- ISO 11199-2'ye uygunluk için 2/2 AT ve 3/3 AT ölçülerinde yavaşlatıcı fren (seyir freni) aksesuarı takılı olmalıdır.
- ISO 11199-2'ye uygunluk için 2/2 AT ve 3/3 AT ölçüleri dış mekânda ya da oturak aksesuarlarıyla birlikte kullanıldığında park freni aksesuarı takılı olmalıdır.

Servis ve bakım bilgileri

Tıbbi bir cihazın servis ve bakımı tamamen cihaz sahibinin sorumluluğundadır. Cihazın servis ve bakımının talimatlara uygun yapılmaması cihazın garantisini geçersiz kılabilir. Ayrıca servis ve bakımın yapılmaması kullanıcıların ve/veya bakım verenlerin klinik durumunu ya da güvenliğini tehlikeye atabilir. Kullanıcı cihazdayken servis ve bakım yapmayın. Cihazın kurulumu, kullanımı ya da servis ve bakımının nasıl yapılacağı konusunda yardım gerekirse yerel satıcınıza başvurun.

Kullanım ömrü

Tüm bakım ve servis işlemleri üreticinin talimatlarına uygun yapılır ve kanıtlanabilir şekilde kayıt altına alınırsa, bu cihazın normal kullanımdaki ömrü 5 yıldır.

Yeniden kullanım

Bu cihaz ve aksesuarları/bileşenleri yeniden kullanıma uygundur.

Yeniden kullanıma hazırlama

Yeniden kullanmadan ya da kullanıcı değişmeden önce servis kontrol listesini, bakım ve yıkama talimatlarını uygulayın ve düzenli kontroller yapın.

Servis aralığı

Kontrol sıklığı kullanıma ve aşınmaya göre değişebilir. Cihazın yılda bir kez, her yeni kullanıcıya verilişinde ve uzun süreli depolamadan (4 aydan fazla) sonra kontrol edilmesi önerilir. Kontrol, cihazın kullanımını bilen bir kişi tarafından yapılmalıdır.

Servis kontrol listesi:

Aşağıdakileri kullanım amaçlarına göre kontrol edin ve ayarlayın:

- Tekerlekler serbestçe dönüyor ve tüm teker kilitleri/frenler kolayca devreye giriyor
- Her tekerlekteki yön kilidi
- Tutamakların yüksekliği ve açısı ayarlanabiliyor ve ayardan sonra yerinde kalıyor
- Üründeki somun ve cıvatalar sıkılmış

- Üründe çatlak ya da aşınmış parça belirtisi yok
- Ürün üzerindeki tüm etiketler sağlam

Hasarlı ya da aşınmış parçaları onarın veya değiştirin.

Bakım

Her kullanımdan önce önerilenler:

Cihazdaki kalıntı ve kirleri ılık su ve klorsuz hafif deterjan/sabunla nemlendirilmiş bir bezle silin ve kullanmadan önce kurumasını bekleyin.

Hasarlı ya da aşınmış parça olup olmadığını gözle kontrol edin.

Yıkama

Ana cihaz

Bu cihaz, tıbbi cihazlar için tasarlanmış bir yıkama makinesinde hafif deterjanla 60 °C'de 10 dakika yıkanabilir. Cihazı kurutmak için makinenin kurutma işlevini kullanın. Tüm aksesuarları sökün ve ayrı yıkayın.

Cihazın içindeki suyun boşalması için yıkamadan sonra cihazı eğin/çevirin.

Kumaş ve kılıflar

Kılıf, çamaşır makinesinde hafif deterjanla en fazla 60 °C'de yıkanabilir.

Elde yıkama

Bu cihaz ve aksesuarları elde de yıkanabilir. Ilık su ve klorsuz hafif deterjan/sabun kullanın; kullanmadan önce tüm parçaların kurumasını bekleyin.

Dezenfeksiyon

Cihaz %70'lik izopropil alkol (IPA) dezenfektan çözeltisiyle dezenfekte edilebilir.
Dezenfeksiyondan önce cihazdaki kalıntı ve kirlerin ılık su ve klorsuz hafif deterjan/sabunla nemlendirilmiş bir bezle silinmesi ve kurumasının beklenmesi önerilir.

Malzemeler

- Alüminyum
- Kauçuk
- Plastik
- Çelik
- Kumaş

Yüzey işlemi

Korozyona karşı korumak için aşağıdaki yüzey işlemleri uygulanmıştır:

- Boyalı yüzeyler = polyester toz boya ya da ED (elektroforez) kaplama
- Boyasız alüminyum parçalar = eloksal kaplama
- Boyasız çelik yüzeyler = galvaniz

UK REP

Etac Ltd.
Unit 60, Hartlebury Trading Estate,
Hartlebury, Kidderminster,
Worcestershire, DY10 4JB
+44 121 561 2222

CH REP

Gelbart AG
Tribschenstraße 64
CH-6005 Luzern
+41 41 367 70 17

R82 A/S
Parallelvej 3
DK-8751 Gedved

+45 796 858 88
R82@etac.com
www.etac.com

R82® by Etac