# Montaj Talimatı

R82 Crocodile yürüteç

## Çevreleyen Destek

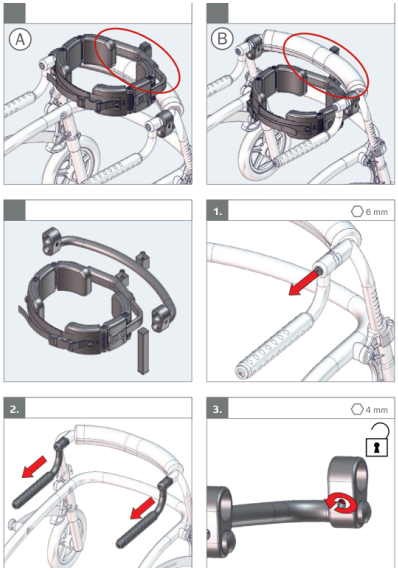


Çocuğun gövdesini çepeçevre saran destek.

Bu montaj talimatı resimlidir: adımları sırasıyla resimlerden izleyin.
- "5 mm" gibi ölçüler kullanılacak alyan (Allen) anahtarının boyutunu, "Nm" sıkma torkunu gösterir.
- "x1", "x2" işaretleri o adımda kullanılan parça adedini gösterir.
- Montajdan sonra tüm vidaların sıkı olduğunu kontrol edin; çocuğu yürütece ayarlar tamamlandıktan sonra alın.

Yardım için: 444 00 80 · WhatsApp 0530 118 49 50

Orijinal doküman: R82 / Etac, montaj talimatı 9996098253
Türkçe kapak: TEKSAN İnovatif Medikal · alisveris.engelliler.biz

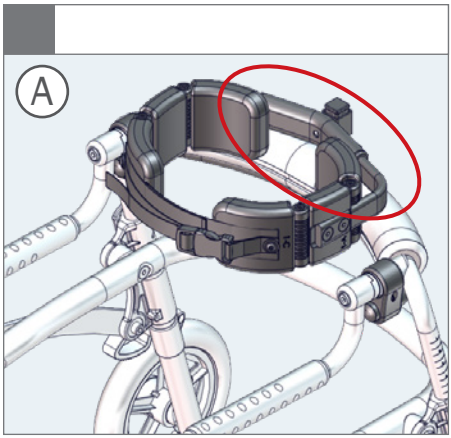


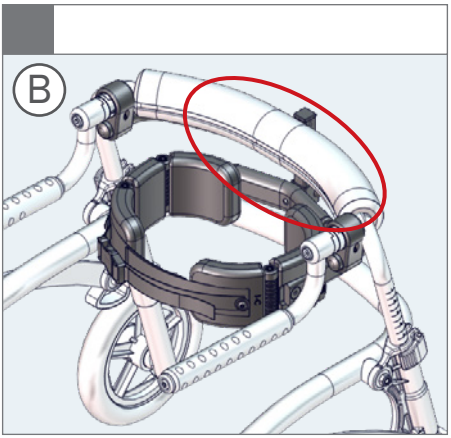


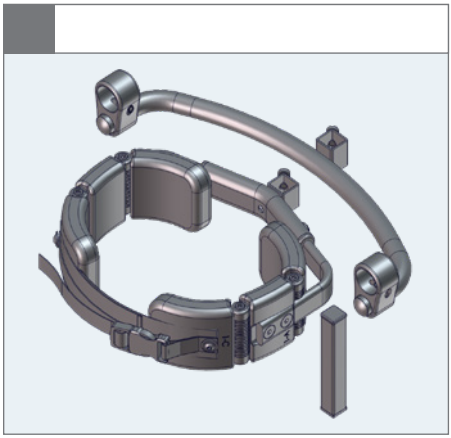

1. 6 mm

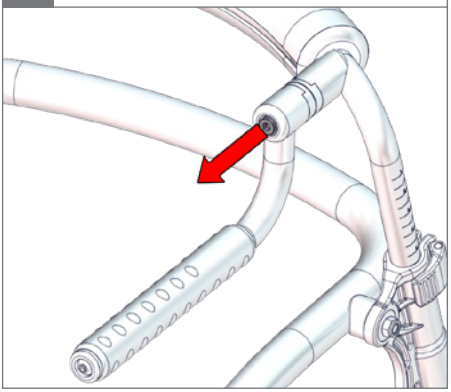

2.

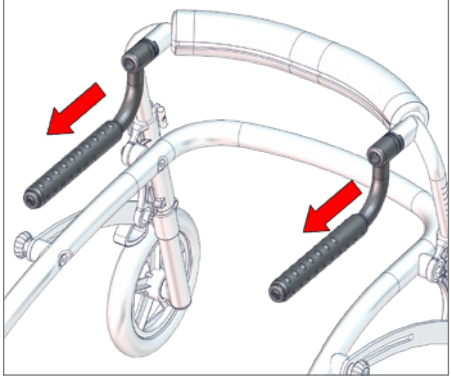

3. 4 mm

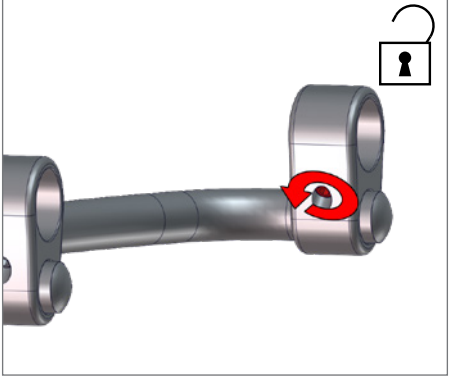

**4.**

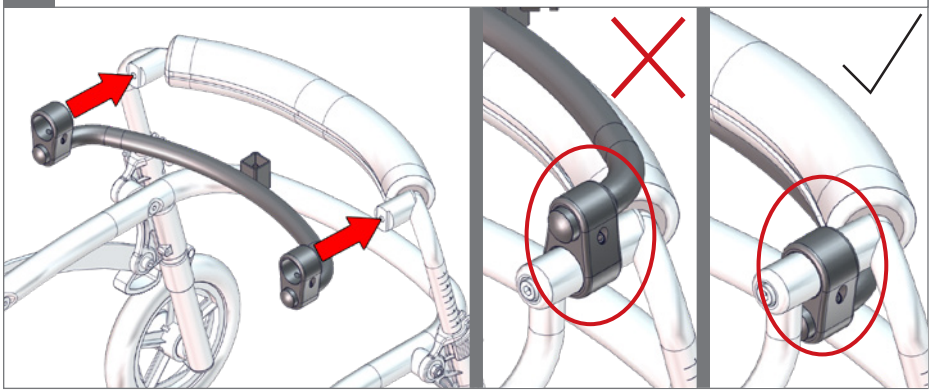

**5.** ⬡ 6 mm

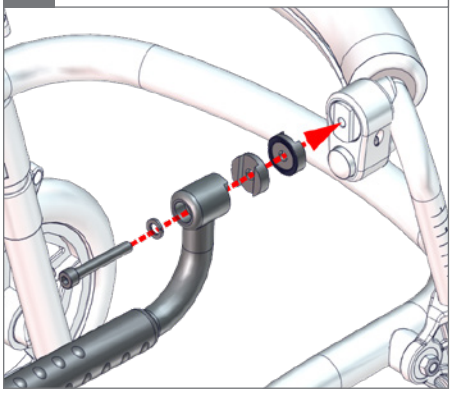

**6.** ⬡ 4 mm

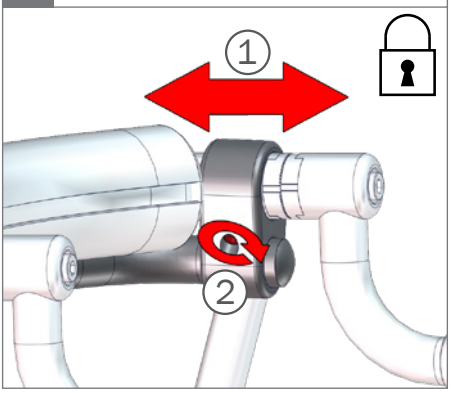


**7.** ⬡ 5 mm

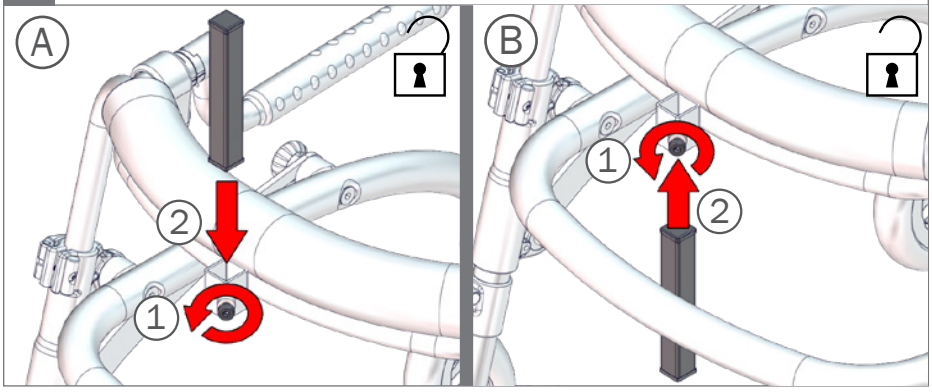

**8.** 5 mm

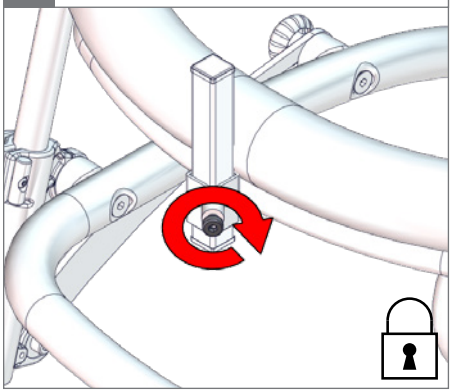

**9.** 5 mm

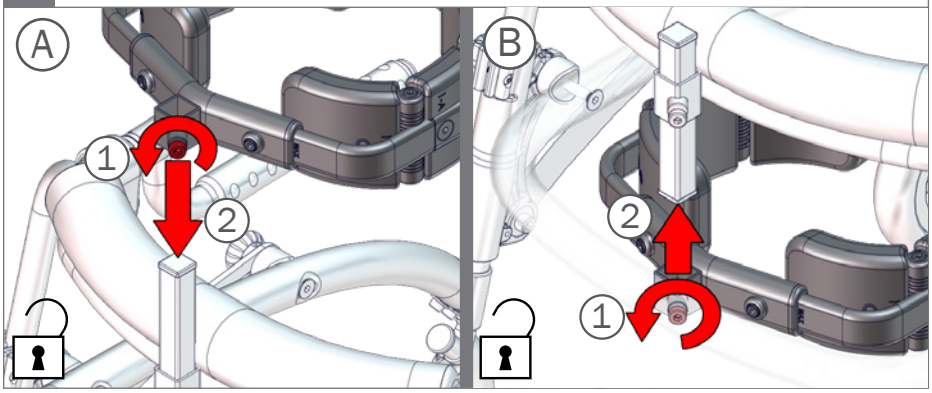


**10.** 5 mm

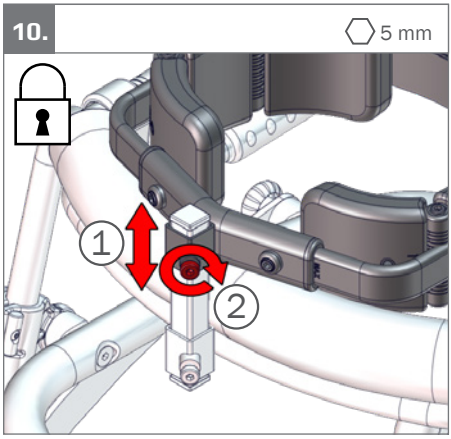

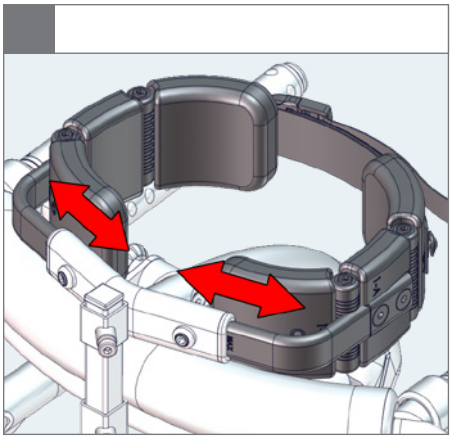

1.

5 mm

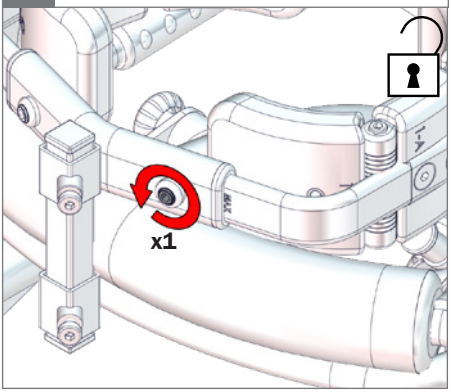


2.

5 mm

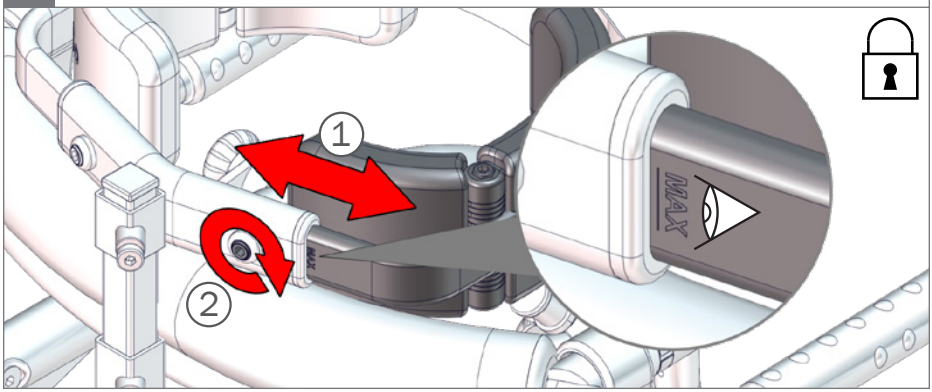


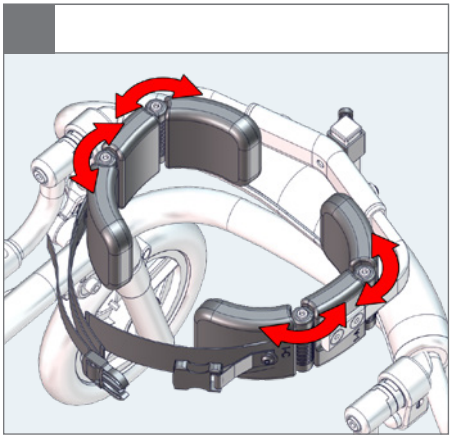

1.

5 mm

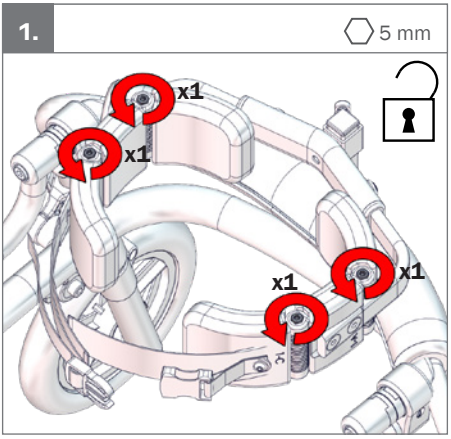

**2.**

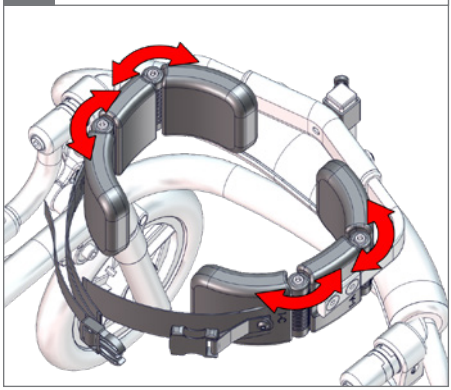

**3.**

5 mm

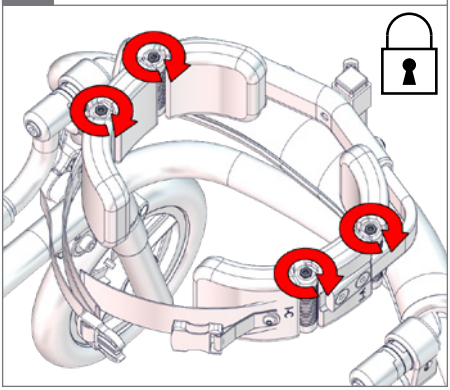

**4.**

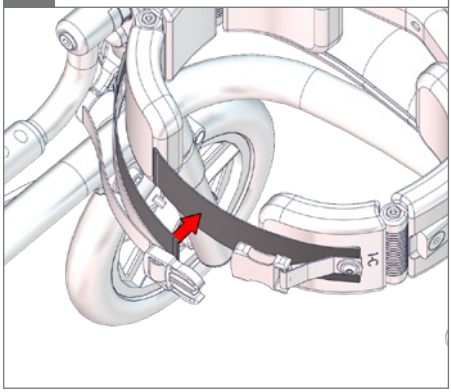

**5.**

