Montaj Talimatı

R82 Crocodile yürüteç

Kampanalı Fren Kiti (3. ölçü)

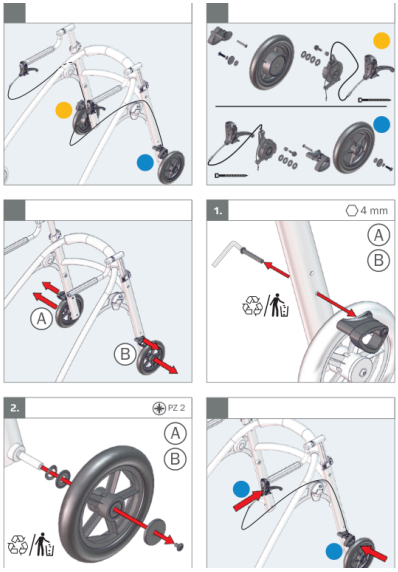

3. ölçü için kampanalı (tambur) fren kiti.

Bu montaj talimatı resimlidir: adımları sırasıyla resimlerden izleyin.
- "5 mm" gibi ölçüler kullanılacak alyan (Allen) anahtarının boyutunu, "Nm" sıkma torkunu gösterir.
- "x1", "x2" işaretleri o adımda kullanılan parça adedini gösterir.
- Montajdan sonra tüm vidaların sıkı olduğunu kontrol edin; çocuğu yürütece ayarlar tamamlandıktan sonra alın.

Yardım için: 444 00 80 · WhatsApp 0530 118 49 50

Orijinal doküman: R82 / Etac, montaj talimatı 9996098241
Türkçe kapak: TEKSAN İnovatif Medikal · alisveris.engelliler.biz

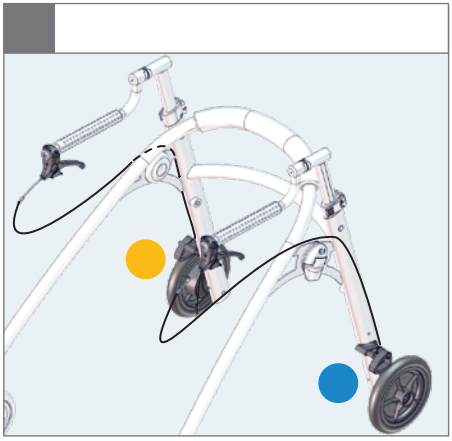

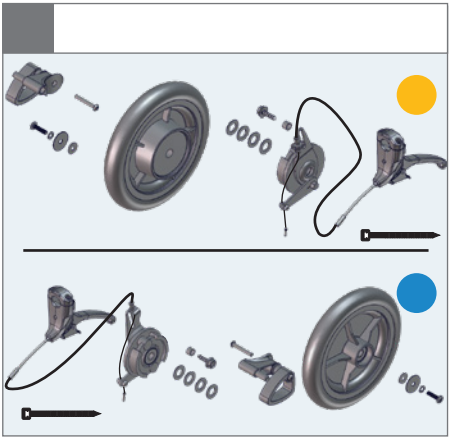

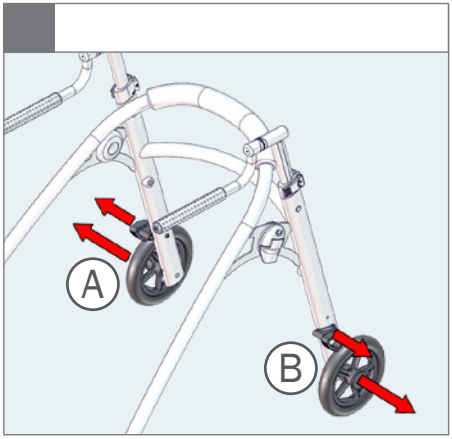

1.

4 mm

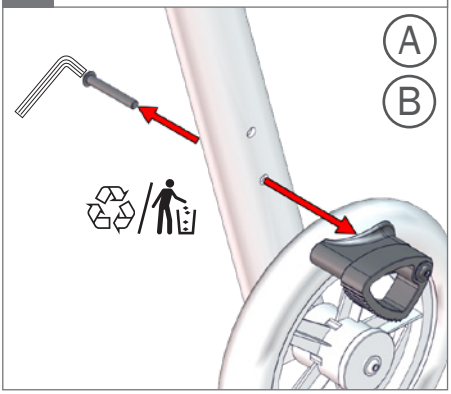

2.

PZ 2

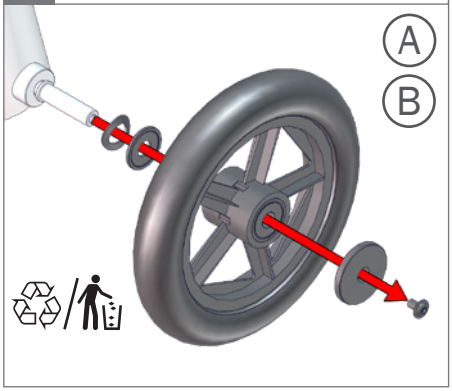

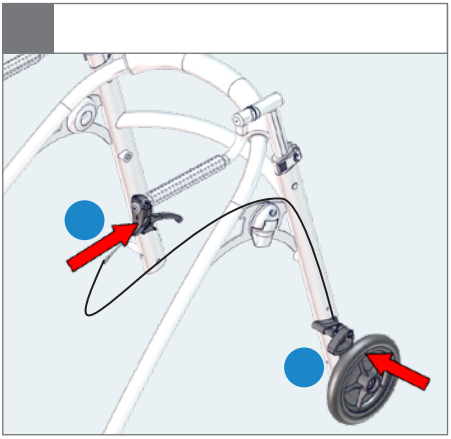

1.

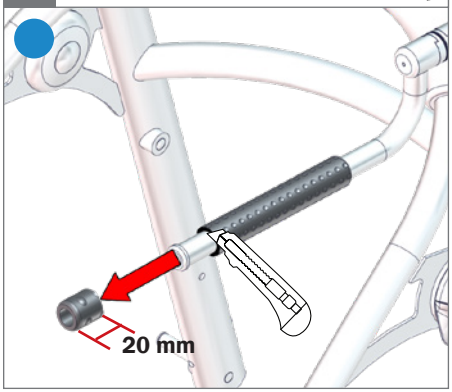

2. 4 mm

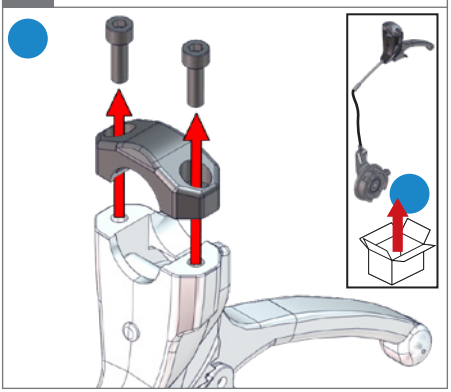

3. 4 mm

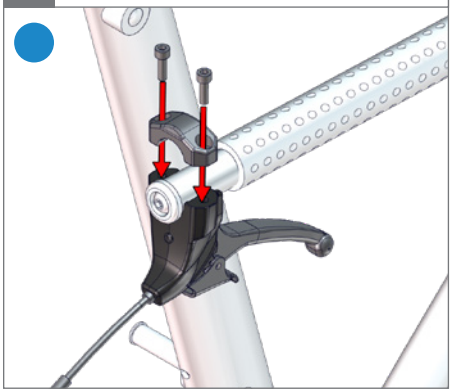

4.

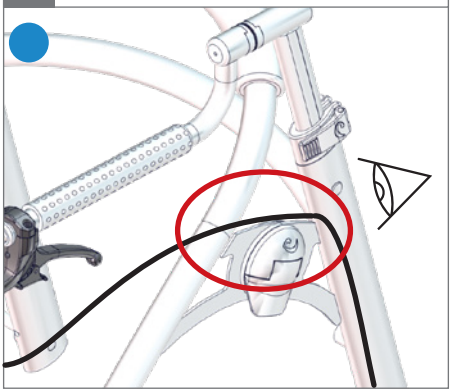

5. 10 mm

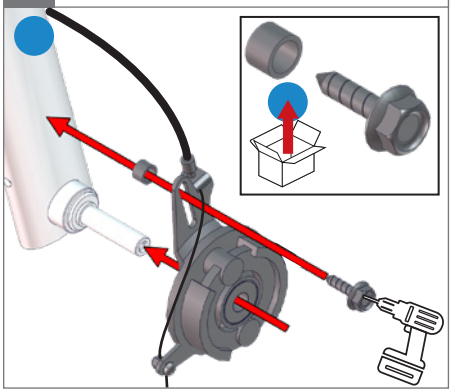

6.

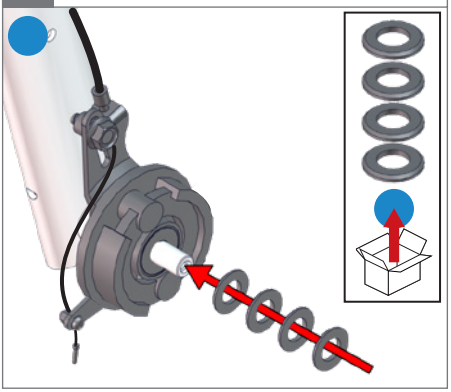

7.

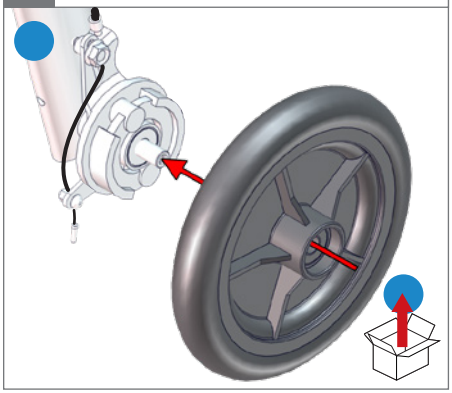

8. 4 mm

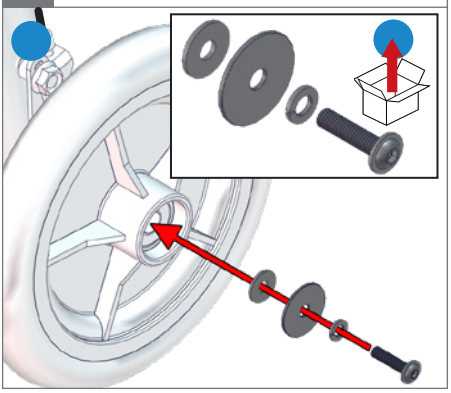

9. 4 mm

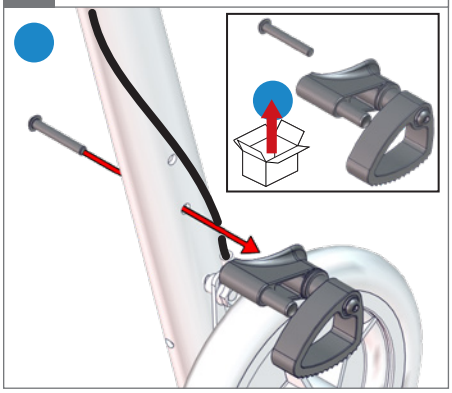

10.

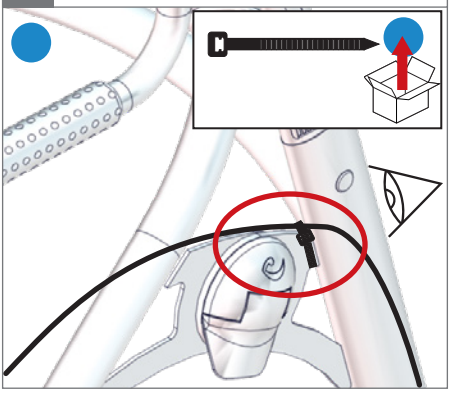

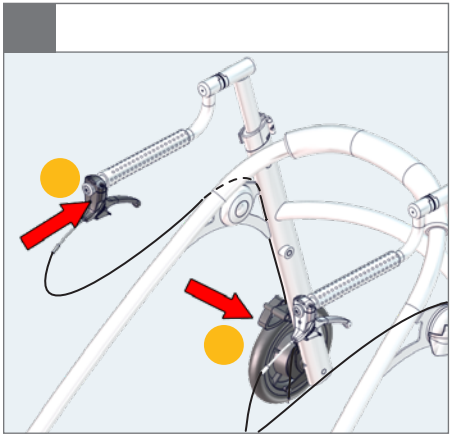

1.

