Montaj Talimatı

R82 Crocodile yürüteç

Tutamaklı Önkol Desteği (3. ölçü)

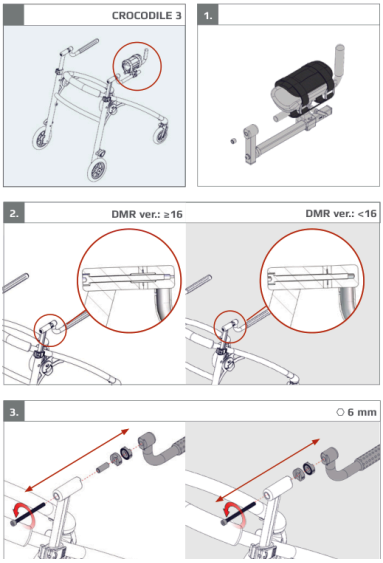

3. ölçü için önkol desteği.

Bu montaj talimatı resimlidir: adımları sırasıyla resimlerden izleyin.
- "5 mm" gibi ölçüler kullanılacak alyan (Allen) anahtarının boyutunu, "Nm" sıkma torkunu gösterir.
- "x1", "x2" işaretleri o adımda kullanılan parça adedini gösterir.
- Montajdan sonra tüm vidaların sıkı olduğunu kontrol edin; çocuğu yürütece ayarlar tamamlandıktan sonra alın.

Yardım için: 444 00 80 · WhatsApp 0530 118 49 50

Orijinal doküman: R82 / Etac, montaj talimatı 9996097218
Türkçe kapak: TEKSAN İnovatif Medikal · alisveris.engelliler.biz

CROCODILE 3

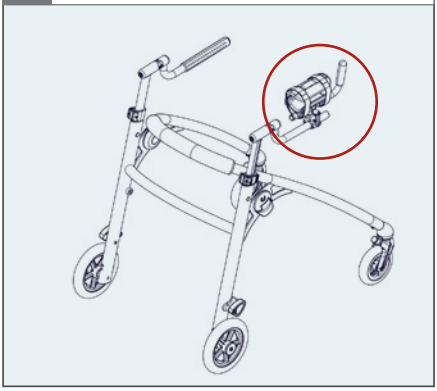

1.

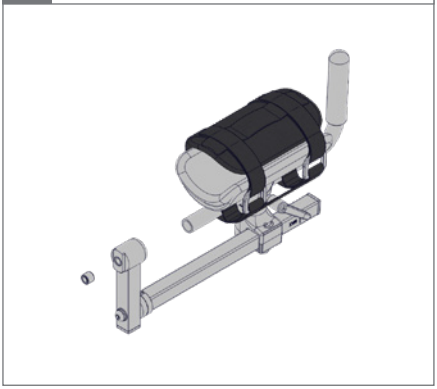

2.

DMR ver.: ≥16

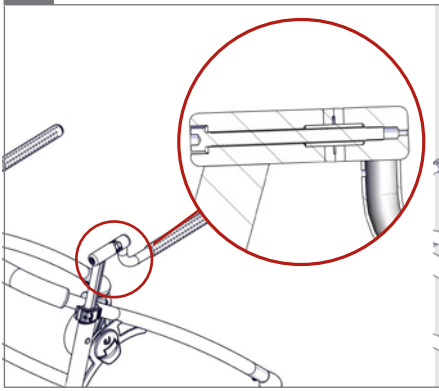

DMR ver.: <16

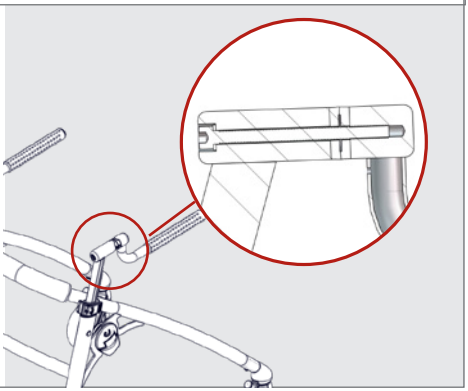

3.

⬡ 6 mm

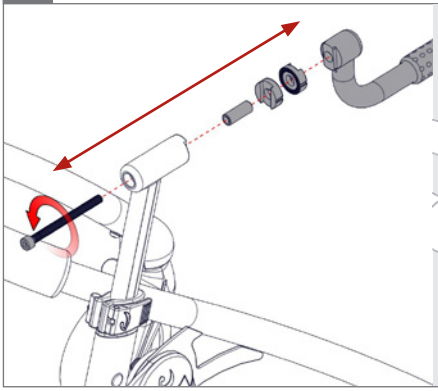

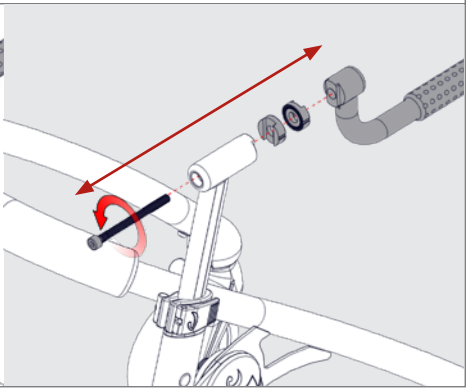

4. DMR ver.: ≥16 DMR ver.: <16

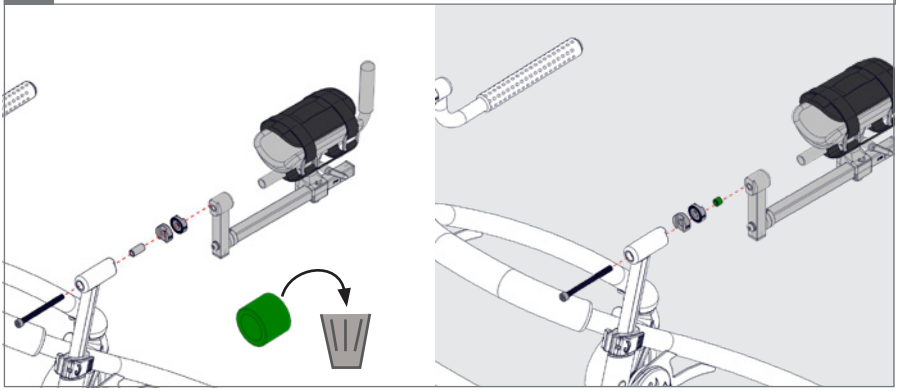

5. ⬡ 6 mm

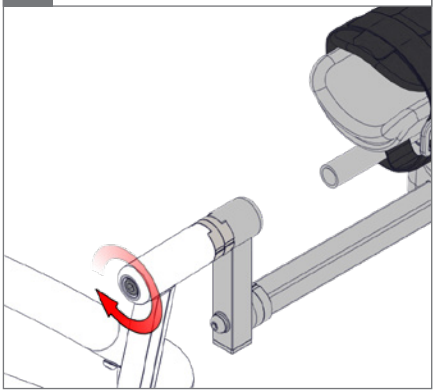

1.

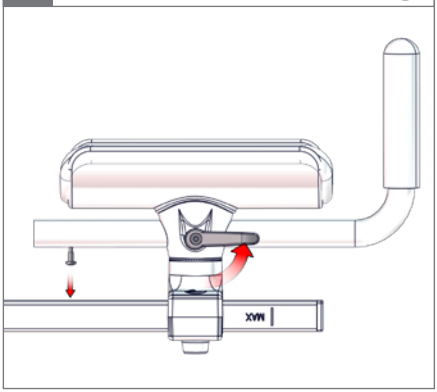

2.

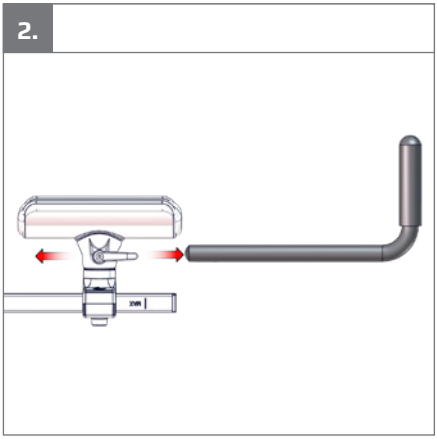

3.

