Montaj Talimatı

R82 Crocodile yürüteç

Önkol Desteği Tutamağı

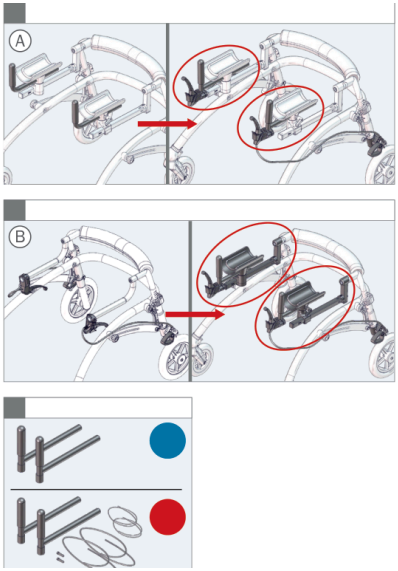

Önkol desteğine takılan tutamak.

Bu montaj talimatı resimlidir: adımları sırasıyla resimlerden izleyin.
- "5 mm" gibi ölçüler kullanılacak alyan (Allen) anahtarının boyutunu, "Nm" sıkma torkunu gösterir.
- "x1", "x2" işaretleri o adımda kullanılan parça adedini gösterir.
- Montajdan sonra tüm vidaların sıkı olduğunu kontrol edin; çocuğu yürütece ayarlar tamamlandıktan sonra alın.

Yardım için: 444 00 80 · WhatsApp 0530 118 49 50

Orijinal doküman: R82 / Etac, montaj talimatı 9996098190
Türkçe kapak: TEKSAN İnovatif Medikal · alisveris.engelliler.biz

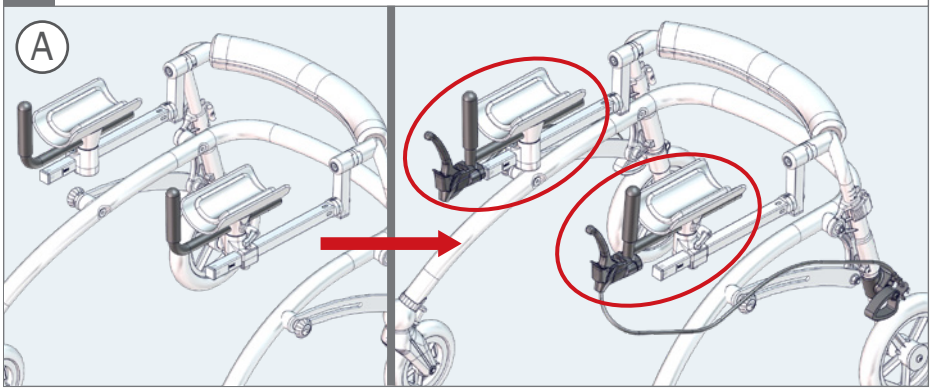
A

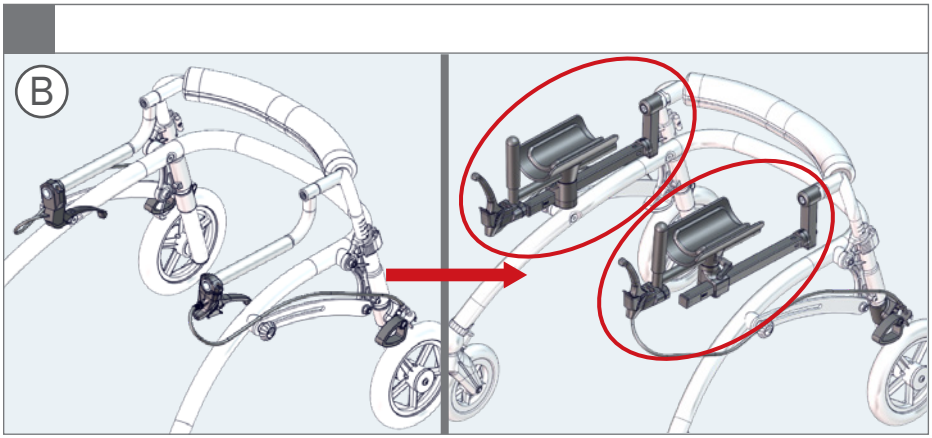
B

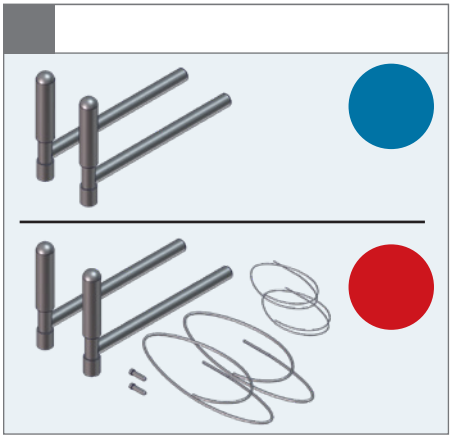

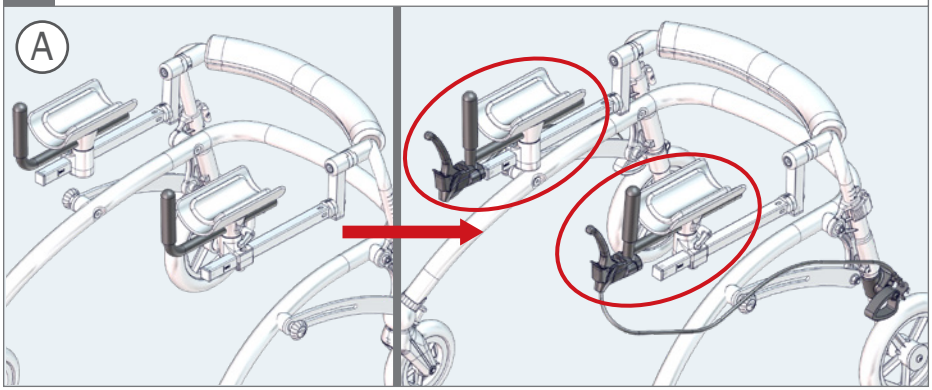

1.

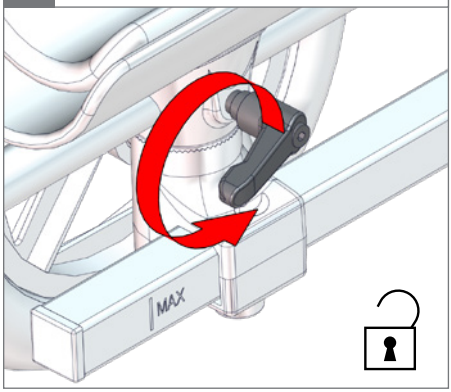

2. ⊕ PH 2

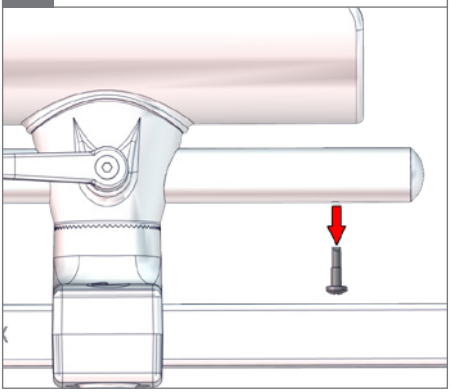

3.

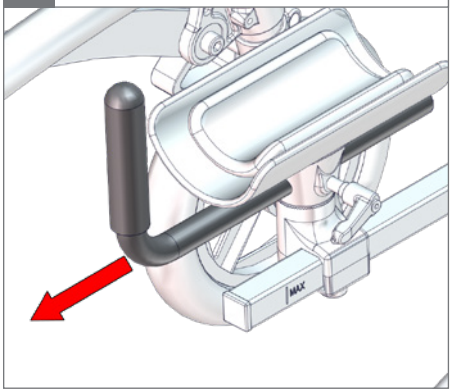

4.

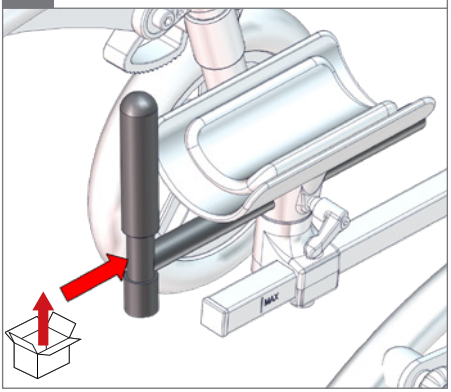

5. ⊕ PH 2

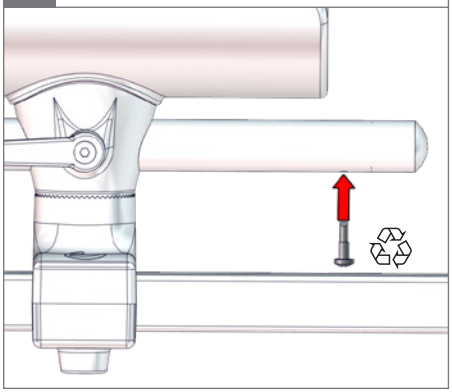

6.

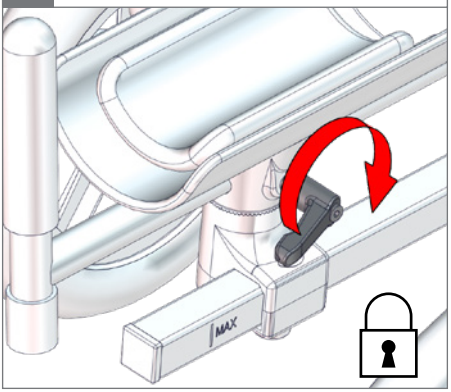

7.

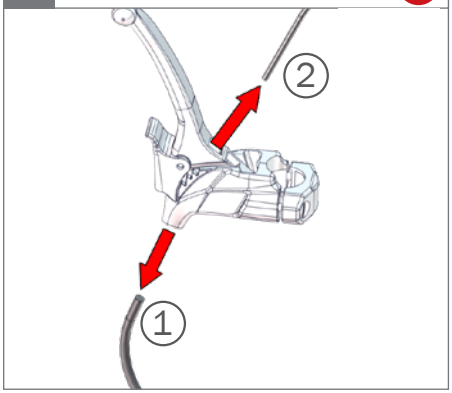

8.

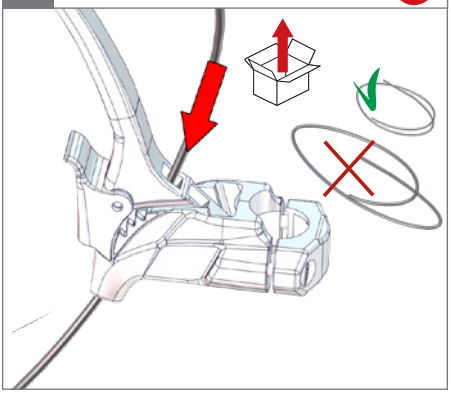

9.

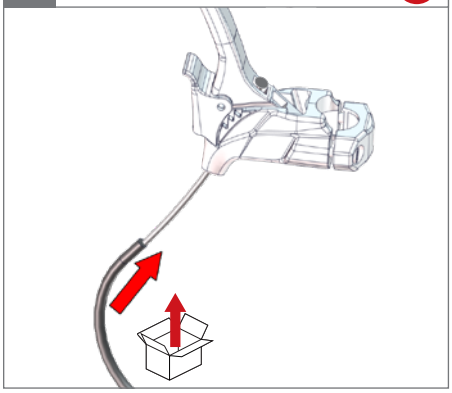

10. ⬡ 4 mm

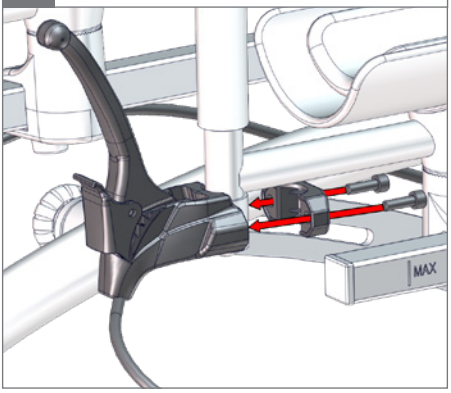

11.

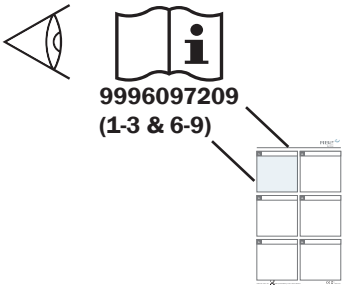

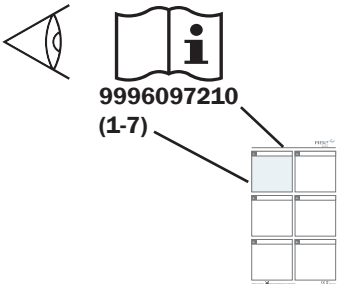

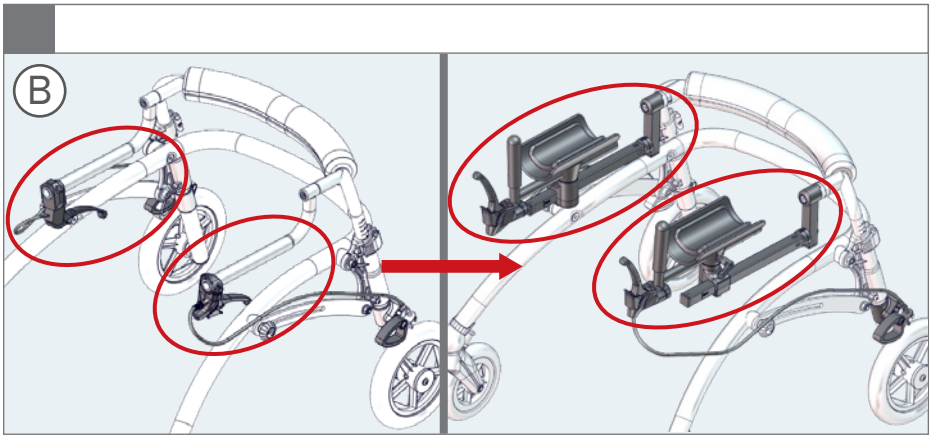

1. Crocodile 3

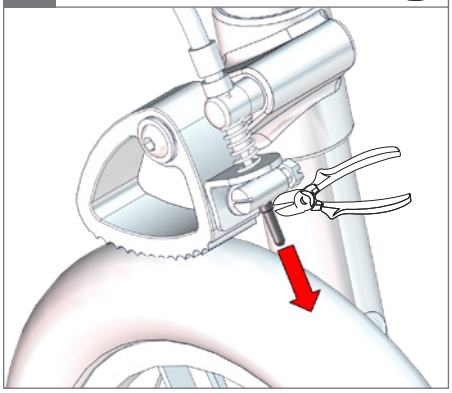

2. Crocodile 3 ⊖

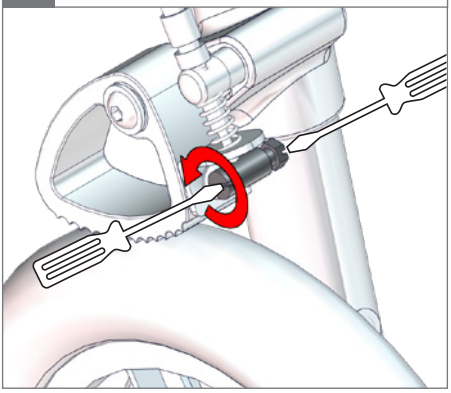

3. **Crocodile 3**

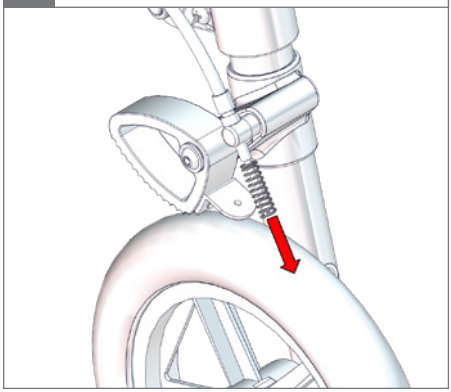

4. **Crocodile 1, 2 & 3** ⬡ 4 mm

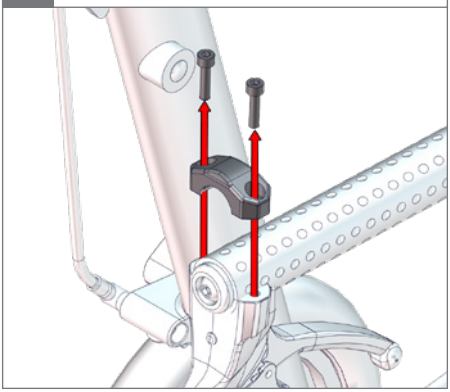

5. **Crocodile 3**

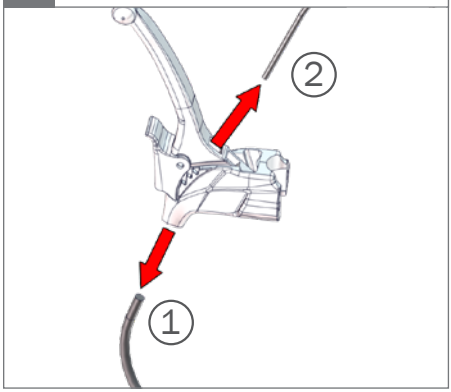

6. **Crocodile 3**

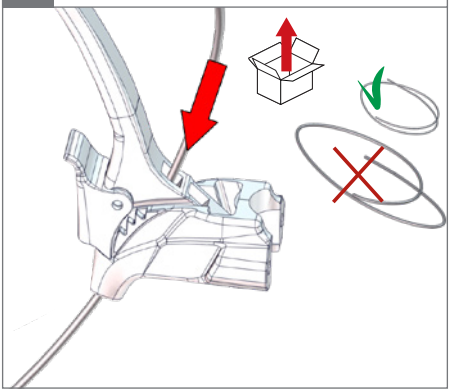

7. **Crocodile 3**

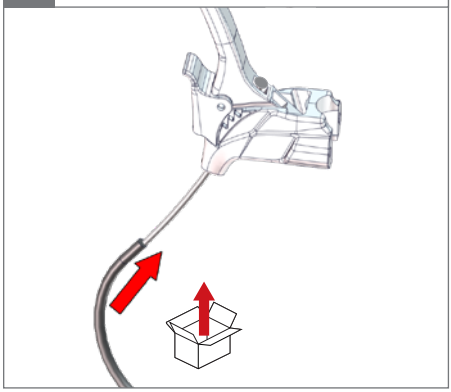

8. **Crocodile 1, 2 & 3**



Ⓐ **page 2 (1-6)**

9. **Crocodile 1, 2 & 3** ⬡ 4 mm

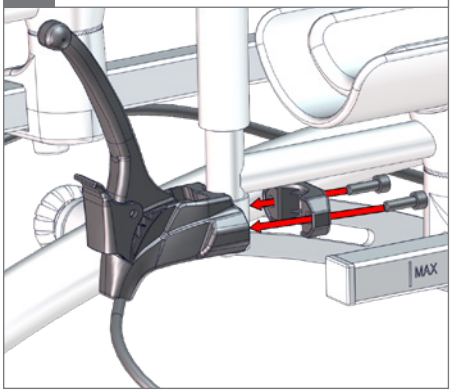

10. **Crocodile 3**

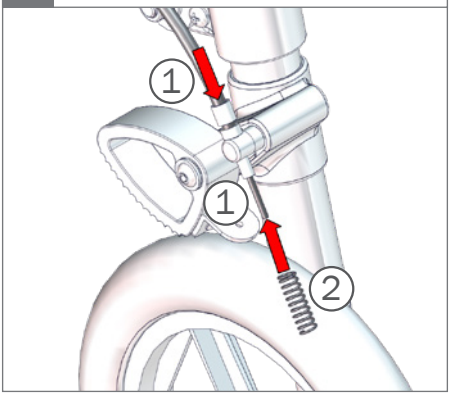

11. **Crocodile 3** ⊖

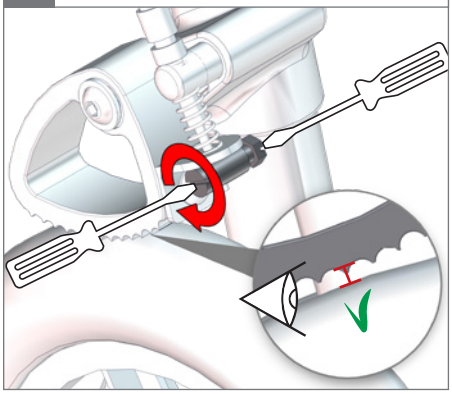

12. **Crocodile 3**

