Montaj Talimatı

R82 Crocodile yürüteç

Sırt ve Yan Destek (Gator)

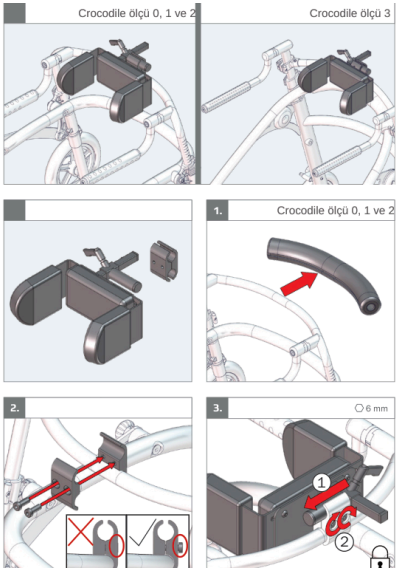

Pelvisi destekler; genişliği ayarlanabilir, alt sırt desteğine ek olarak yanlardan destek sağlar.

Bu montaj talimatı resimlidir: adımları sırasıyla resimlerden izleyin.
- "5 mm" gibi ölçüler kullanılacak alyan (Allen) anahtarının boyutunu, "Nm" sıkma torkunu gösterir.
- "x1", "x2" işaretleri o adımda kullanılan parça adedini gösterir.
- Montajdan sonra tüm vidaların sıkı olduğunu kontrol edin; çocuğu yürütece ayarlar tamamlandıktan sonra alın.

Yardım için: 444 00 80 · WhatsApp 0530 118 49 50

Orijinal doküman: R82 / Etac, montaj talimatı 9996097212
Türkçe kapak: TEKSAN İnovatif Medikal · alisveris.engelliler.biz

Crocodile ölçü 0, 1 ve 2

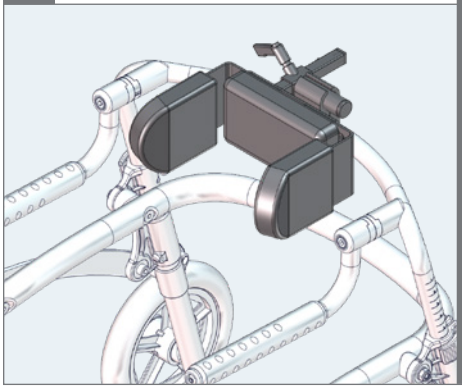

Crocodile ölçü 3

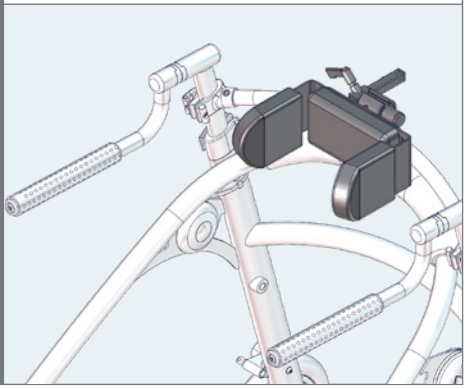

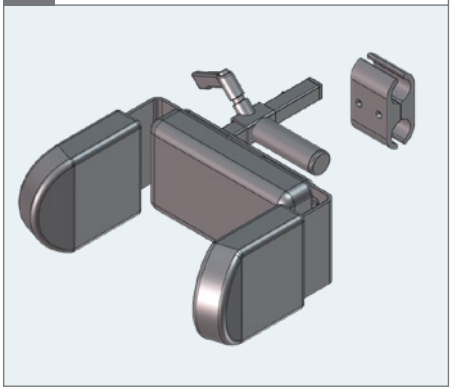

1. Crocodile ölçü 0, 1 ve 2

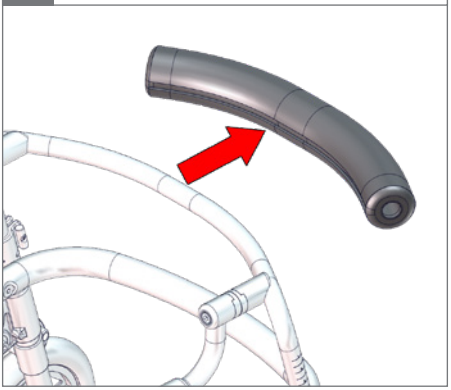

2.

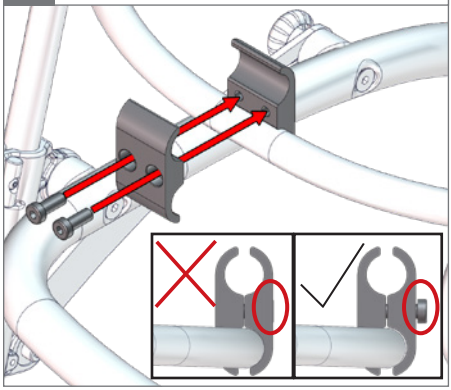

3. ⬡ 6 mm

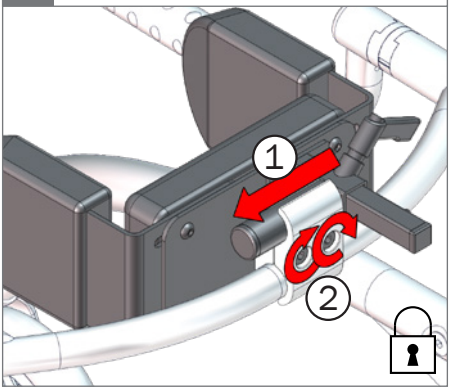

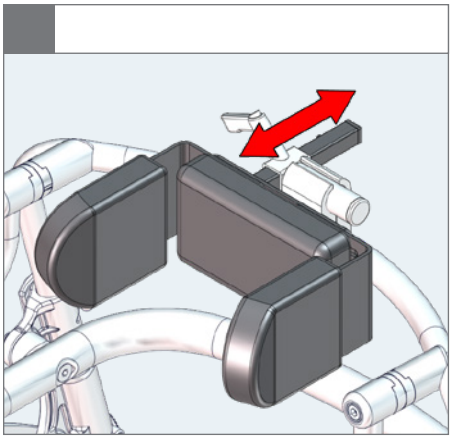

1.

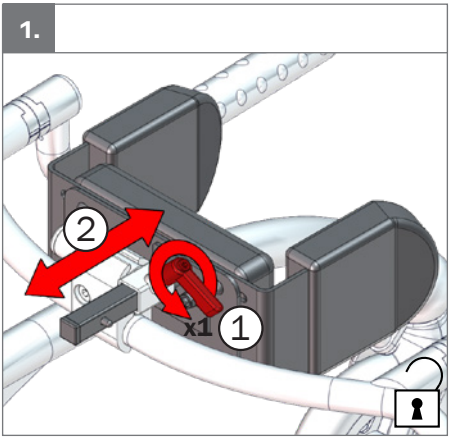

2.

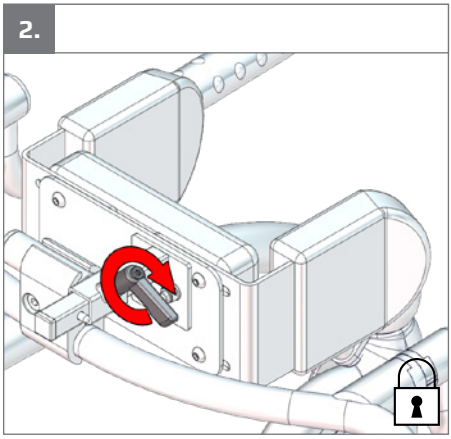

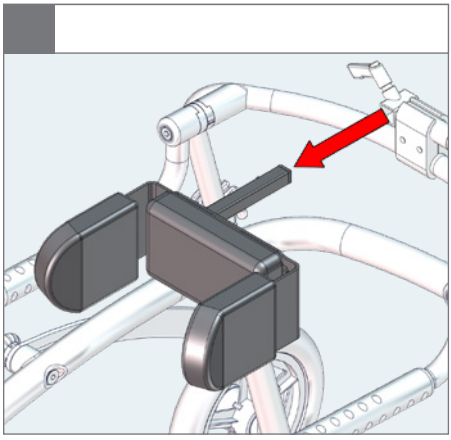

1.

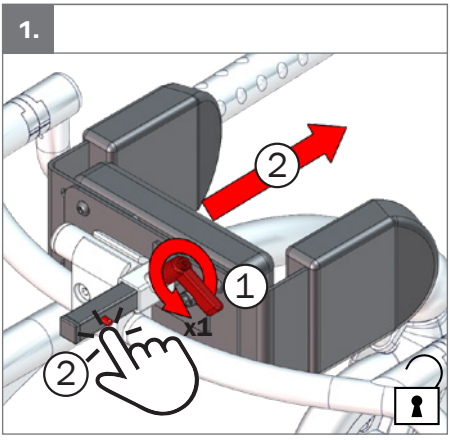

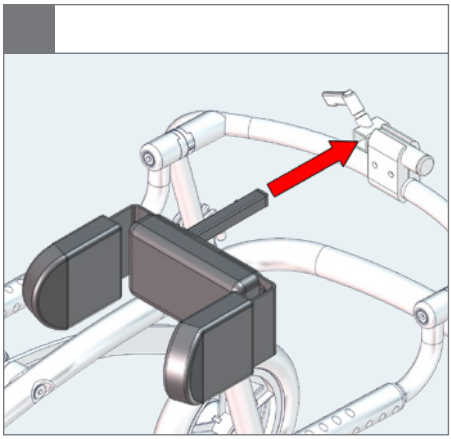

1.

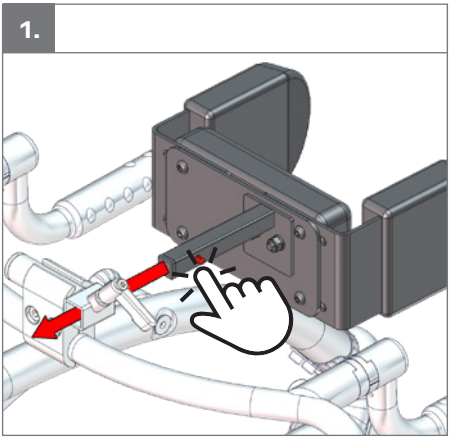

2.

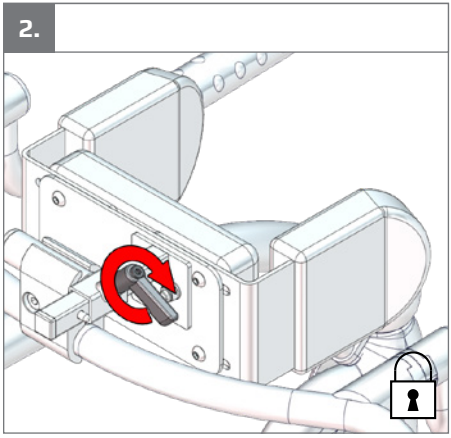

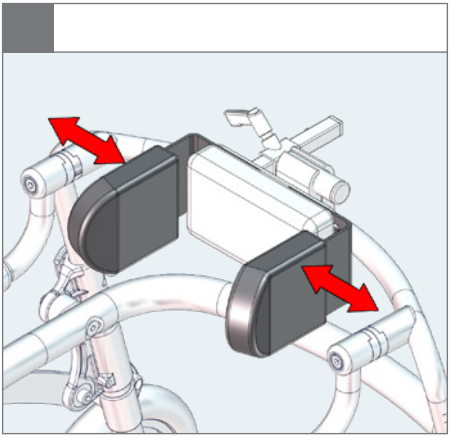

1. ⎔4 mm

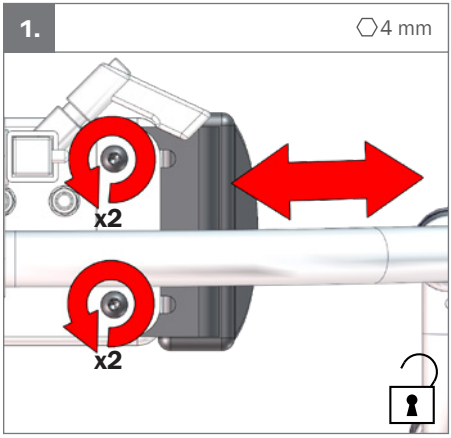

2. ⎔4 mm

